

Ulkosäleikkö

AH-10 100
AH-10 125
AH-10 160

FI **ASENNUSOHJE**

Ilmanvaihtoliike

Suomenkielinen käännös valmistajan ohjeesta
Lisätiedot: ilmanvaihtoliike.fi

BLAUBERG Ventilatoren

KÄYTTÖTARKOITUS

Ulkosäleikkö estää veden ja vieraiden esineiden pääsyn ilmanvaihtolaitteeseen ulkopuolelta.

LAPSET TAI HENKILÖT, JOIDEN FYYSISET, HENKISET TAI AISTILLISET KYVYT OVAT HEIKENTYNEET TAI JOILLA EI OLE RIITTÄVÄÄ KOULUTUSTA, EIVÄT SAA KÄYTTÄÄ LAITETTA. ASENNUKSEN JA KYTKENNÄT SAA TEHDÄ VAIN PÄTEVÄ HENKILÖSTÖ ASIANMUKAISEN PEREHDYTYKSEN JÄLKEEN. ASENNUSPAIKKA ON VALITTAVA SITEN, ETTÄ VALVOMATTOMAT LAPSET EIVÄT PÄÄSE LUVATTA KÄSIKSI LAITTEESEEN.

KOKONAISMITAT

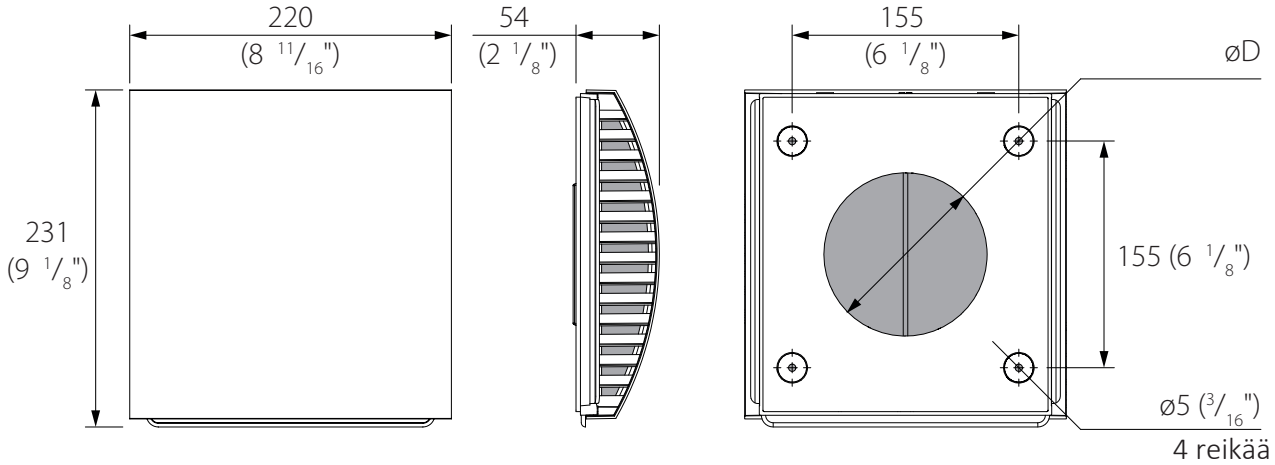

Malli	D, mm (tuumaa)
AH-10 100	106 (4 3/16")
AH-10 125	132 (5 3/16")
AH-10 160	164 (6 7/16")

ULKOSÄLEIKÖN ASENNUS

1. Työnnä ilmakanava sisäpuolelta siten, että se ulottuu ulkoseinän pinnan ulkopuolelle.
Katkaise kanavan ylimääräinen osa ja virtauksenohjain rautasahalla tai muulla sopivalla työkalulla.

VAROITUS! Jos asennuspaikka on korkealla, käytä asennusliikettä, jolla on työhön sopiva asennuskalusto!

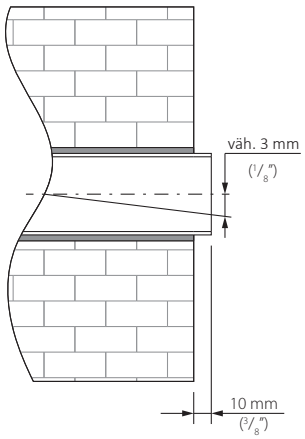

2. Merkitse ulkosäleikön kiinnitysreikien paikat ja poraa neljä 50 mm syvää reikää 6x40-kiinnitystulppia varten.
Käytä ulkosäleikön takalevyä reikien merkitsemiseen.

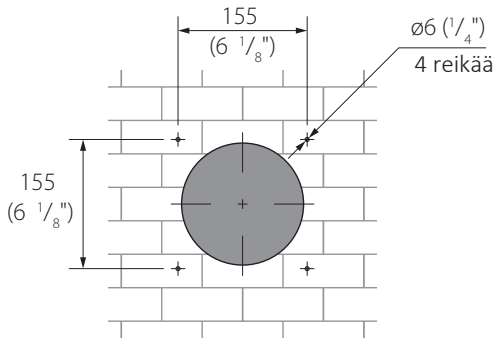

3. Työnnä mukana toimitetut 6x40-kiinnitystulpat reikiin.
Pura ulkosäleikkö, jotta pääset käsiksi kiinnitysreikiin.

Vedä etuosaa alareunasta itseäsi kohti.

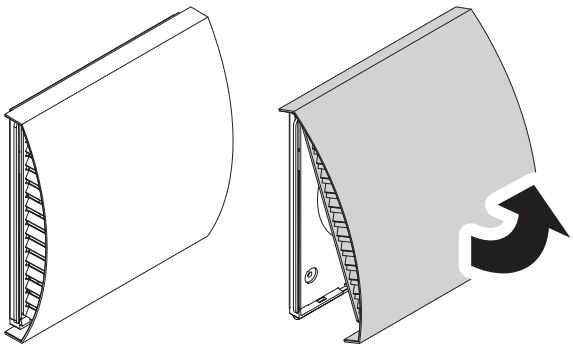

4. Kiinnitä ulkosäleikön takalevy seinään mukana toimitetuilla 4x40-ruuveilla.

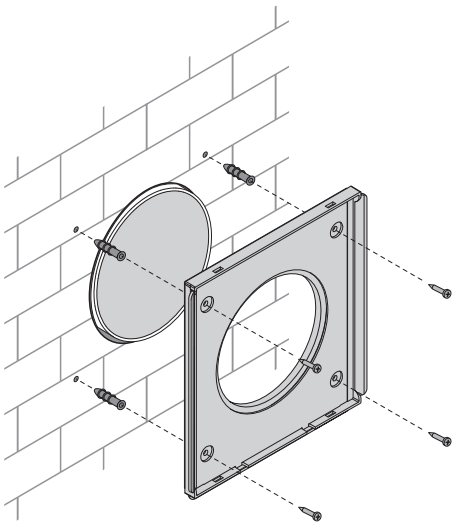

5. Aseta etuosa ulkosäleikön päälle.

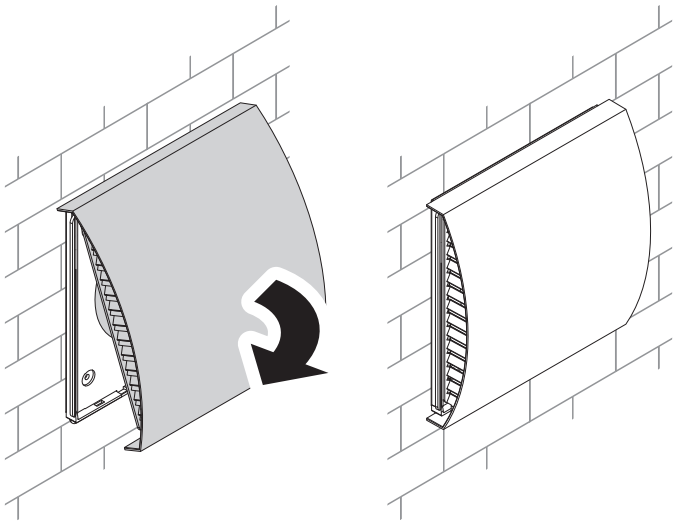

Ilmanvaihtoliike

SUOMENKIELINEN KÄÄNNÖS VALMISTAJAN OHJEESTA

Blauberg AH-10 100 / 125 / 160 - ulkosäleikön asennusohje

Valmistajan alkuperäinen asiakirja: B113-8EN-01 (englanninkielinen).

Säilytetty alkuperäinen 4 sivun sisältö, kuvat ja tietojen järjestys.

VENTO Expert A30 S10 W V.2 -laitteen ulkosäleikkömalli: AH-10 white 100.

Käännös laadittu 12.11.2026.

Lisätiedot ja yhteydenotot: ilmanvaihtoliike.fi

Alkuperäinen ohje:

Blauberg Ventilatoren - valmistajan alkuperäinen PDF

Käännös: Ilmanvaihtoliike. Ohjeen tekniset tiedot ja takuuehdot: Blauberg.

BLAUBERG Ventilatoren