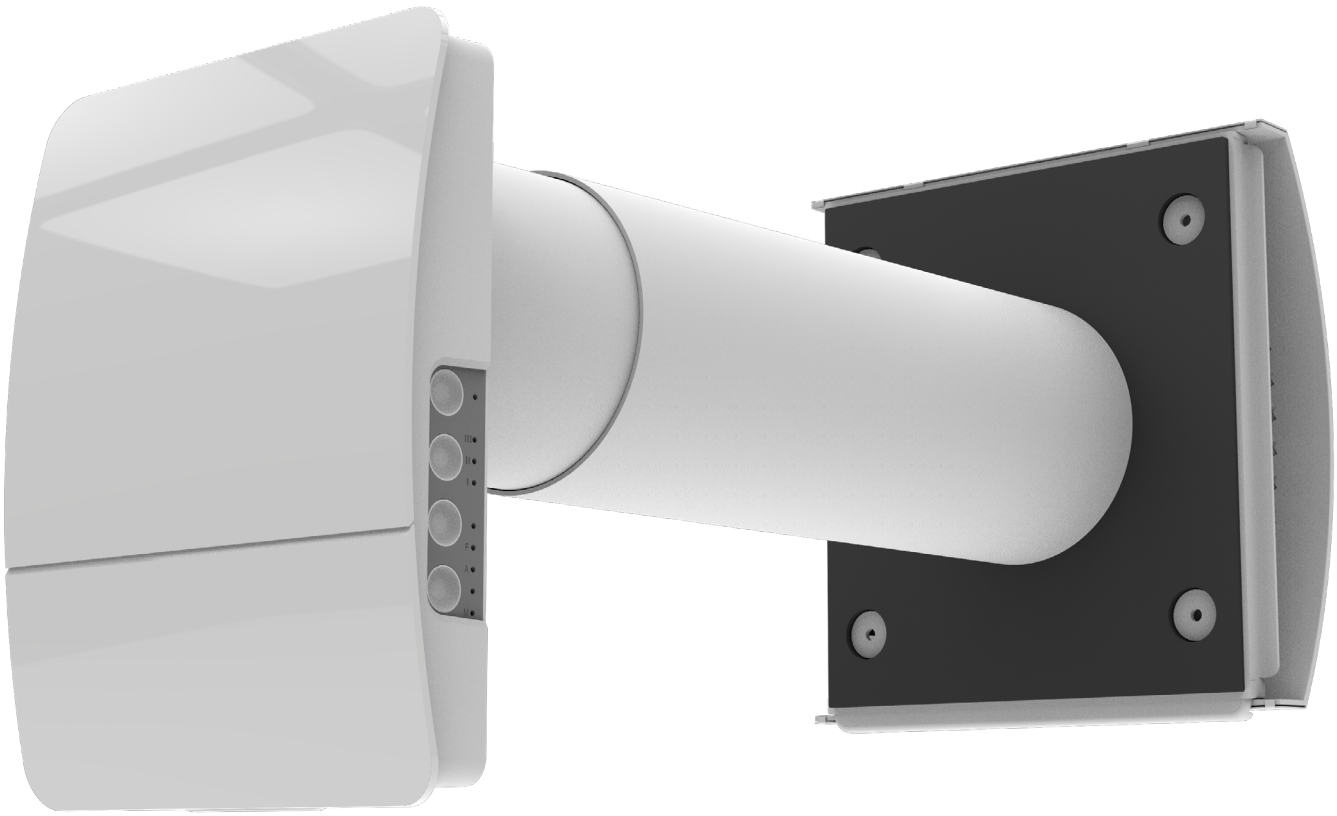

Huonekohtainen, virtaussuuntaa vaihtava ilmanvaihtolaite lämmöntalteenotolla

VENTO Expert A30 W V.2

FI ASENNUS- JA KÄYTTÖOHJE

Ilmanvaihtoliike

BLAUBERG

Suomenkielinen käännös valmistajan ohjeesta
Lisätiedot: ilmanvaihtoliike.fi

SISÄLLYS

Turvallisuusvaatimukset 2
Käyttötarkoitus 4
Toimitussisältö 4
Mallimerkinnän selite 4
Tekniset tiedot 5
Rakenne ja toimintaperiaate 6
Asennus ja käyttöönotto 8
Sähköliitäntä 10
Huolto 16
Varastointi ja kuljetus 17
Valmistajan takuu 18
Vastaanottotodistus 19
Myyjän tiedot 19
Asennustodistus 19
Takuukortti 19

Tämä käyttöohje on laitteen keskeinen käyttöasiakirja tekniselle henkilöstölle sekä huolto- ja käyttöhenkilöstölle.
Ohje sisältää tietoja VENTO Expert A30 W V.2 -laitteen ja sen kaikkien muunnosten käyttötarkoituksesta, teknisistä ominaisuuksista, toimintaperiaatteesta, rakenteesta ja asennuksesta.
Teknisellä henkilöstöllä ja huoltohenkilöstöllä on oltava ilmanvaihtojärjestelmiä koskeva teoreettinen ja käytännön koulutus. Heidän on osattava noudattaa työturvallisuusohjeita sekä käyttömaassa sovellettavia rakentamismääräyksiä ja standardeja.

TURVALLISUUSVAATIMUKSET

Laitetta eivät saa käyttää henkilöt (lapset mukaan lukien), joiden fyysiset, aistilliset tai henkiset kyvyt ovat heikentyneet tai joilla ei ole riittävää kokemusta ja tietoa, ellei heidän turvallisuudestaan vastaava henkilö valvo käyttöä tai ole opastanut heitä laitteen käyttöön.
Lapsia on valvottava, jotta he eivät leiki laitteella.
Vähintään 8-vuotiaat lapset ja henkilöt, joiden fyysiset, aistilliset tai henkiset kyvyt ovat heikentyneet tai joilta puuttuu kokemusta ja tietoa, saavat käyttää laitetta, jos heitä valvotaan tai heille on opastettu laitteen turvallinen käyttö ja he ymmärtävät siihen liittyvät vaarat.

Lapset eivät saa puhdistaa laitetta tai tehdä käyttäjälle kuuluvaa huoltoa ilman valvontaa.
Lapset eivät saa leikkiä laitteella.

Laite on liitettävä sähköverkkoon erotuslaitteen kautta. Erotuslaite on asennettava kiinteään johdotukseen sähkölaitteiden asennusmääräysten mukaisesti. Sen kaikkien napojen kosketinvälin on mahdollistettava täydellinen erottaminen ylijänniteluokan III olosuhteissa.

Jos virtajohto vaurioituu, valmistajan, tämän huoltoliikkeen tai vastaavan pätevyyden omaavan henkilön on vaihdettava se vaaran välttämiseksi.

Varmista ennen suojuksen irrottamista, että laite on erotettu sähköverkosta.

On estettävä kaasun tai muiden polttoaineiden polttolaitteiden avoimista savuhormeista peräisin olevien kaasujen takaisinvirtaus huoneeseen.

Vain pätevä henkilöstö, jolla on ilmanvaihtolaitteiden asennukseen, sähkökytkentöihin ja huoltoon tarvittava koulutus ja pätevyys, saa tehdä tässä ohjeessa kuvatut toimenpiteet.
Älä yritä asentaa laitetta, kytkeä sitä sähköverkkoon tai huoltaa sitä itse.
Nämä työt ovat vaarallisia eikä niitä voi tehdä ilman erityisosaamista.
Katkaise sähkönsyöttö ennen kaikkia laitteelle tehtäviä toimenpiteitä.
Laitteen asennuksessa ja käytössä on noudatettava tämän käyttöohjeen kaikkia vaatimuksia sekä kaikkia sovellettavia paikallisia ja kansallisia rakennus-, sähkö- ja teknisiä määräyksiä ja standardeja.
Erota laite sähköverkosta ennen kaikkia kytkentä-, huolto-, kunnossapito- ja korjaustöitä.

Laitteen saa kytkeä sähköverkkoon vain sähköasentaja, jolla on oikeus työskennellä enintään 1000 V:n sähkölaitteistoissa ja joka on lukenut tämän käyttöohjeen huolellisesti.
Tarkasta ennen asennuksen aloittamista, ettei siipipyörässä, kotelossa tai säleikössä ole näkyviä vaurioita. Kotelon sisällä ei saa olla vieraita esineitä, jotka voivat vaurioittaa siipipyörän siipiä.

Vältä kotelon puristumista asennuksen aikana! Kotelon muodonmuutos voi jumittaa moottorin ja aiheuttaa liiallista melua.
Laitteen väärinkäyttö ja luvattomat muutokset ovat kiellettyjä.
Älä altista laitetta haitallisille sääolosuhteille (sade, aurinko jne.).
Siirrettävä ilma ei saa sisältää pölyä tai muita kiinteitä epäpuhtauksia, tahmeita aineita tai kuitumaisia materiaaleja.
Älä käytä laitetta vaarallisessa tai räjähdysvaarallisessa ympäristössä, jossa on esimerkiksi alkoholia, bensiiniä tai hyönteismyrkkyjä.
Älä sulje tai tuki tulo- tai poistoilma-aukkoja, jotta ilma pääsee virtaamaan tehokkaasti.
Älä istu laitteen päällä äläkä aseta sen päälle esineitä.
Tämän käyttöohjeen tiedot olivat oikeat asiakirjan laatimishetkellä.
Valmistaja pidättää oikeuden muuttaa tuotteidensa teknisiä ominaisuuksia, rakennetta tai kokoonpanoa milloin tahansa uusimman teknisen kehityksen hyödyntämiseksi.
Älä koskaan koske laitteeseen märillä tai kosteilla käsillä.
Älä koskaan koske laitteeseen paljain jaloin.
LUE ULKOISTEN LISÄLAITTEIDEN OMAT KÄYTTÖOHJEET ENNEN NIIDEN ASENNUSTA.

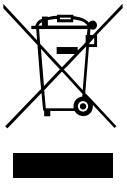

LAITE ON KÄYTTÖIKÄNSÄ PÄÄTYTTYÄ TOIMITETTAVA ERILLISKERÄYKSEEN. ÄLÄ HÄVITÄ LAITETTA LAJITTELEMATTOMAN YHDYSKUNTAJÄTTEEN MUKANA.

KÄYTTÖTARKOITUS

Laite on tarkoitettu asuntojen, mökkien, hotellien, kahviloiden sekä muiden asuin- ja julkisten tilojen jatkuvaan koneelliseen ilmanvaihtoon. Lämmönvaraaja ottaa talteen poistoilman lämpöenergiaa ja lämmittää sen avulla sisään tuotavaa raikasta, suodatettua ilmaa.
Laite on tarkoitettu asennettavaksi ulkoseinään.
Laite on suunniteltu jatkuvaan käyttöön.

TOIMITUSSISÄLTÖ

Nimike	Määrä
Ilmanvaihtolaitteen sisäyksikkö	1 kpl
Asennuskehys	1 kpl
Ilmakanava	1 kpl
Koottu kasetti	1 kpl
Ulkosäleikkö	1 kpl
Pahvinen asennusmalline	2 kpl
Kiinnitystarvikkeet	2 pakkausta
Vaahtomuovikiilat	1 sarja
Käyttöohje	1 kpl
Ulkosäleikön asennusohje	1 kpl
Pakkauslaatikko	1 kpl

MALLIMERKINNÄN SELITE

VENTO Expert A 30 L1.0 S10 W V.2

- **V.2** — **Wi-Fi-versio. V2: tietokoneliitäntää ei tarvita**
- **W** — **Ohjausjärjestelmän tyyppi**
  - W: laitteiden Wi-Fi-yhteys
- **S10** — Ulkosäleikön malli
  - S10: valkoinen muovinen ulkosäleikkö AH-10 white 100
- **L1.0** — Ilmakanavan pituus
  - _: 153(135*) - 500 mm
  - L1.0: 153(135*) - 1000 mm
- **30** — Nimellisilmavirta [m³/h]
- **A** — Ilmakanavan poikkileikkaus
  - A: pyöreä
- **VENTO Expert** — **Ilmanvaihtolaitteen sarja**

* Seinän vähimmäispaksuus, kun laitteessa käytetään asennuskehystä

TEKNISET TIEDOT

Sisäyksikön asennustilan lämpötilan on oltava +1 °C ... +40 °C ja suhteellisen kosteuden enintään 65 % (ei kondensoitumista).

Laite kuuluu sähköiseen suojausluokkaan II.

Vaarallisten osien kosketussuojauksen ja veden sisäänpääsyn kotelointiluokka on IP24.

Laitteen rakennetta kehitetään jatkuvasti, joten jotkin mallit voivat poiketa hieman tässä ohjeessa kuvatuista.

TEKNISET TIEDOT

Nopeus	I	II	III
Sähköliitäntä	100-240 V ~ 50/60 Hz		
Tehonkulutus [W]	1.8	3.0	4.40
Virrankulutus [A]	0.027	0.037	0.051
Enimmäisilmavirta [m³/h] (CFM)	10 (6)	20 (12)	30 (18)
Siirrettävän ilman lämpötila [°C]	-15…+40		
Suodattimet	G3 (MERV 7);		
Äänenpainetaso 1 m:n etäisyydellä [dBA (sones)]	30 (1.1)	37 (2.0)	40 (2.5)
Äänenpainetaso 3 m:n etäisyydellä [dBA (sones)]	21 (0.4)	28 (0.9)	31 (1.1)
Ulkomelun vaimennus [dBA (sones)]	42 (2.5)		
Kotelointiluokka	IP24		
WI-FI-OMINAISUUDET			
Standardi	IEEE 802.11 b/g/n		
Taajuusalue [GHz]	2.4		
Lähetysteho [mW (dBm)]	100 (+20)		
Verkkoyhteys	DHCP		
WLAN-suojaus	WPA. WPA2		

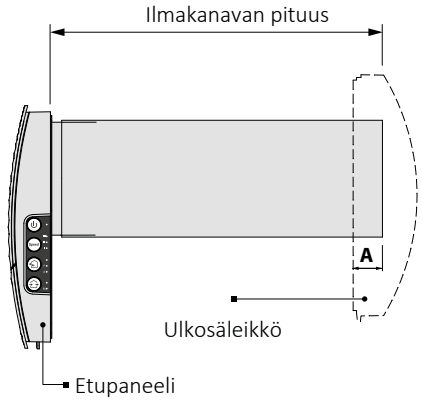

Ilmakanavan pituus riippuu laitemallista. Katso mallimerkinnän selite.

Toimitukseen sisältyvän ulkosäleikön malli riippuu ilmanvaihtolaitteen mallista.

Ulkonema A ja ulkosäleikön kokonaismitat ilmoitetaan ulkosäleikön asennusohjeessa.

Etupaneelin kokonaismitat esitetään alla.

SISÄYKSIKÖN MITAT [MM]

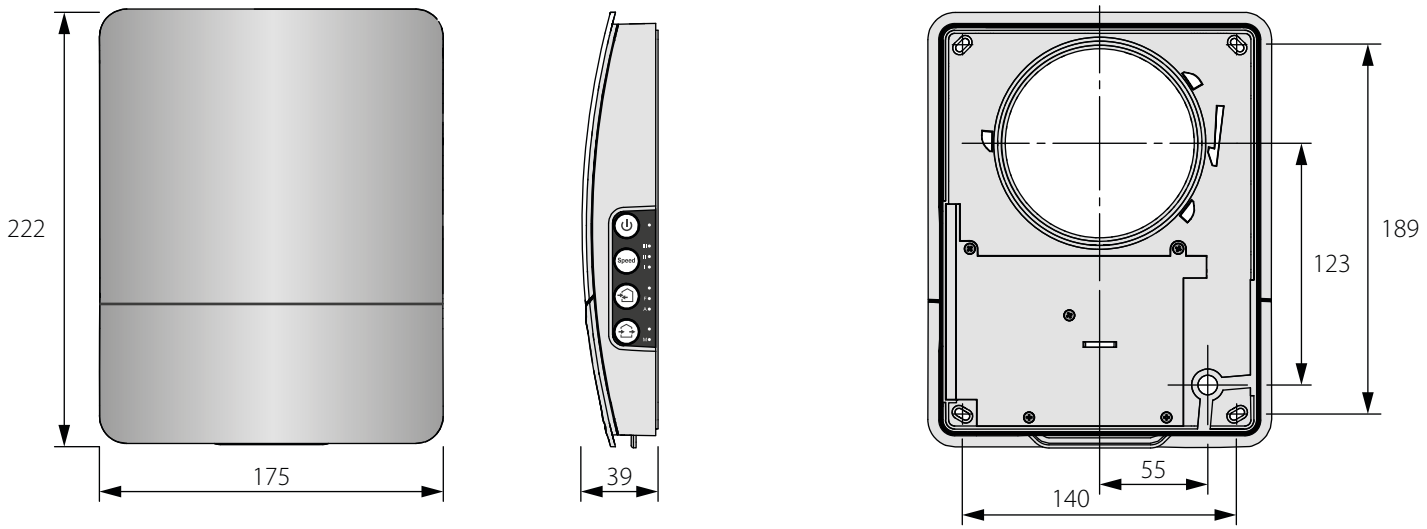

RAKENNE JA TOIMINTAPERIAATE

Laite koostuu sisäyksiköstä ja sen koristeellisesta etupaneelista, kasetista, ilmakanavasta ja ulkosäleiköstä.

Kasetti on laitteen varsinainen toiminnallinen osa. Kasetissa on puhallin, lämmönvaraaja ja kaksi suodatinta, jotka karkeasuodattavat ilman ja estävät pölyn ja vieraiden esineiden pääsyn lämmönvaraajaan ja puhaltimeen.

Sisäyksikössä on puoliautomaattinen sulkupelti, joka suljetaan laitteen pysäyttämisen yhteydessä ja estää ilman takaisinvirtauksen.

LAITTEEN RAKENNE

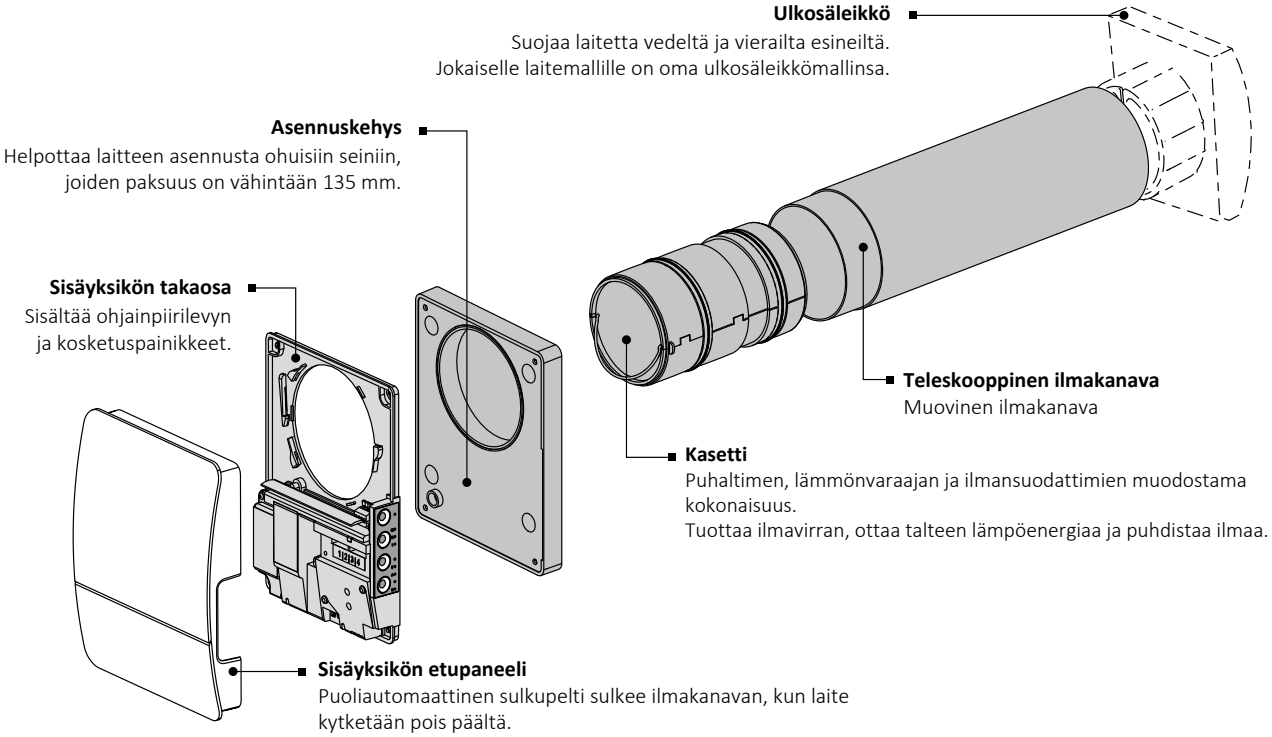

LAITTEEN TOIMINTATILAT

Laitteessa on kolme toimintatilaa:

Ilmanvaihto: laite toimii valitulla nopeudella joko poistoilma- tai tuloilmatilassa.

Tuloilma (käytettävissä vain mobiililaitteesta): kaikki verkkoon liitetyt ilmanvaihtolaitteet toimivat tuloilmatilassa.

Lämmöntalteenotto: laite ottaa talteen lämpöä ja kosteutta vaihtamalla ilmavirran suuntaa jaksoittain.

Jakso I. Lämmin, käytetty sisäilma poistuu keraamisen lämmönvaraajan läpi. Lämmönvaraaja varaa vähitellen lämpöä ja kosteutta.

Jakso II. Ulkoa tuleva raikas ilma kulkee keraamisen lämmönvaraajan läpi, ottaa mukaansa varastoitunutta kosteutta ja lämpenee varaajaan talteen otetulla lämmöllä.

Laitteessa on ilmankosteusanturi ja liitin ulkoiselle, normaalisti avoimelle koskettimelle (releanturille).
Kun jompikumpi aktivoituu, laite siirtyy enimmäisnopeudelle (Boost-tehostus). Kun kosteusanturi tai releanturi palautuu normaalitilaan, tehostuksen poiskytkentäviiveen ajastin käynnistyy.

Blauberg Home -mobiilisovelluksen vastaavissa kohdissa voi asettaa seuraavat ilmanvaihdon parametrit:
- ottaa kosteusanturin ja releanturin käyttöön tai pois käytöstä;
- asettaa kosteusanturin käynnistysrajan;
- asettaa Boost-tehostuksen poiskytkentäviiveen (oletus 30 minuuttia);
- asettaa nopeuden I ajastimen keston (Night mode, yötila; oletus 8 tuntia);
- asettaa nopeuden III ajastimen keston (Party mode, juhlatila; oletus 4 tuntia).

Tarvittaessa Blauberg Home -mobiilisovelluksen Schedule-kohdassa voi asettaa eri nopeuksia viikonpäivien eri ajanjaksoille. Jotta viikko-ohjelma toimii oikein, päivämäärä ja kellonaika on asetettava oikein Date and time -kohdassa. Jos useita toisensa poissulkevia toimintatiloja otetaan käyttöön samanaikaisesti, laite valitsee tilan seuraavassa tärkeysjärjestyksessä:
1. Yötilan tai juhlatilan ajastin.

2. Valmiustila (Standby).
3. Tehostus (Boost).
4. Viikko-ohjelma.
5. Normaali toimintatila.

PUOLIAUTOMAATTISEN SULKUPELLIN TOIMINTAPERIAATE

Sisäyksikön etupaneelissa on puoliautomaattinen sulkupelti. Kun laite on käynnissä, pelti avautuu ja ilma pääsee virtaamaan vapaasti laitteen läpi.
Kun laite on sammutettu, sulje pelti käsin vedon estämiseksi.

Kansi suljettuna **Kansi avattuna**

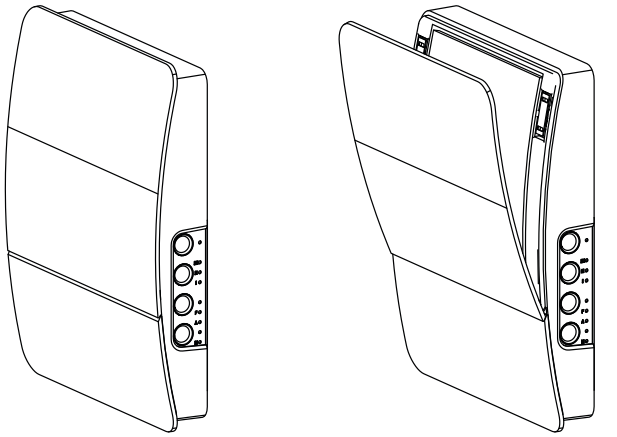

ASENNUS JA KÄYTTÖÖNOTTO

LUE KÄYTTÖOHJE ENNEN LAITTEEN ASENNUSTA

ÄLÄ PEITÄ ASENNETUN LAITTEEN ILMAKANAVAA PÖLYÄ KERÄÄVILLÄ MATERIAALEILLA, KUTEN VERHOILLA TAI KANGASKAIHTIMILLA. NE ESTÄVÄT ILMAN KIERTÄMISEN HUONEESSA.

1. Tee ulkoseinään pyöreä läpivientireikä. Reiän koko esitetään alla olevassa kuvassa.

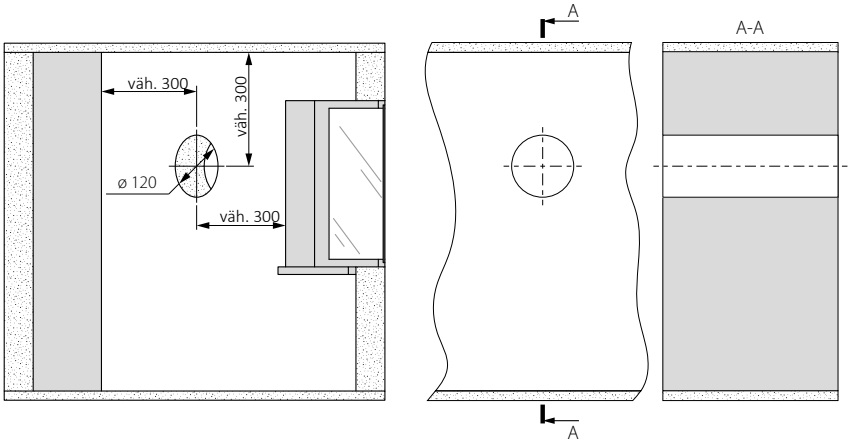

2. Työnnä ilmakanava seinän reikään. Käytä toimitukseen sisältyviä polystyreenikiiloja asennuksen helpottamiseksi. Kanavan on ulotuttava ulkoseinästä mitan A verran ulkosäleikön asentamista varten. Mitta A ilmoitetaan ulkosäleikön asennusohjeessa.

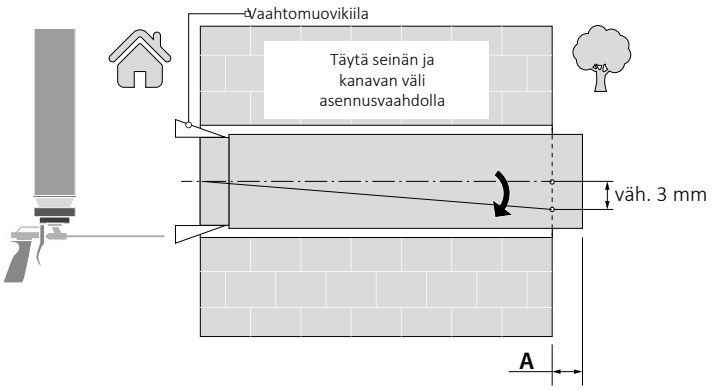

Asenna ilmakanava siten, että se kallistuu ulospäin alaspäin vähintään 3 mm.

Laske kanavan tarvittava pituus ennen katkaisua tai varmista, että pääset käsiksi ulkoseinään vielä kanavan kiinnittämisen jälkeen.

3. Valitse tarvittava asennusmalline ja kiinnitä se teipillä sisäseinään. Mallineen suuren aukon on oltava samankeskinen ilmakanavan kanssa. Suorista malline vaakasuoraan vesivaa'alla.
Merkitse sitten mukana toimitettujen kiinnitystulppien reikien paikat ja poraa reiät tarvittavaan syvyyteen.
Tuo laitteen virtakaapeli seinästä mallineeseen merkityn aukon kautta.

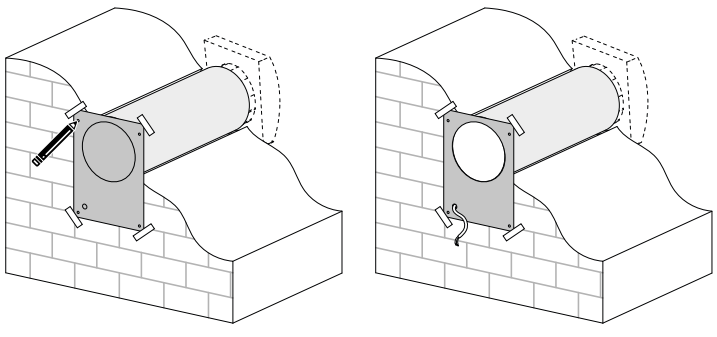

Sisäyksikön takaosan asennusmalline

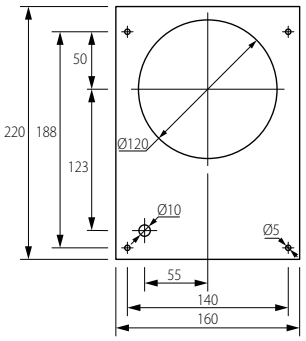

Asennuskehyksen asennusmalline

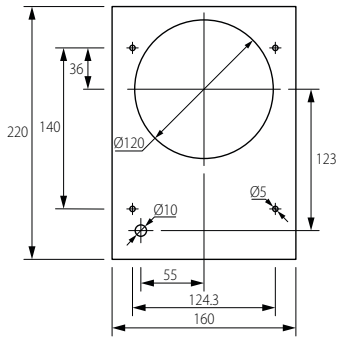

4. Irrota sisäyksikön etupaneeli takaosasta vetämällä alareunan kielekkeestä. Jos käytät asennuskehystä, kiinnitä se seinään.

Kiinnitä sisäyksikön takaosa seinään tai asennuskehykseen laitteen asennussarjaan sisältyvillä ruuveilla.

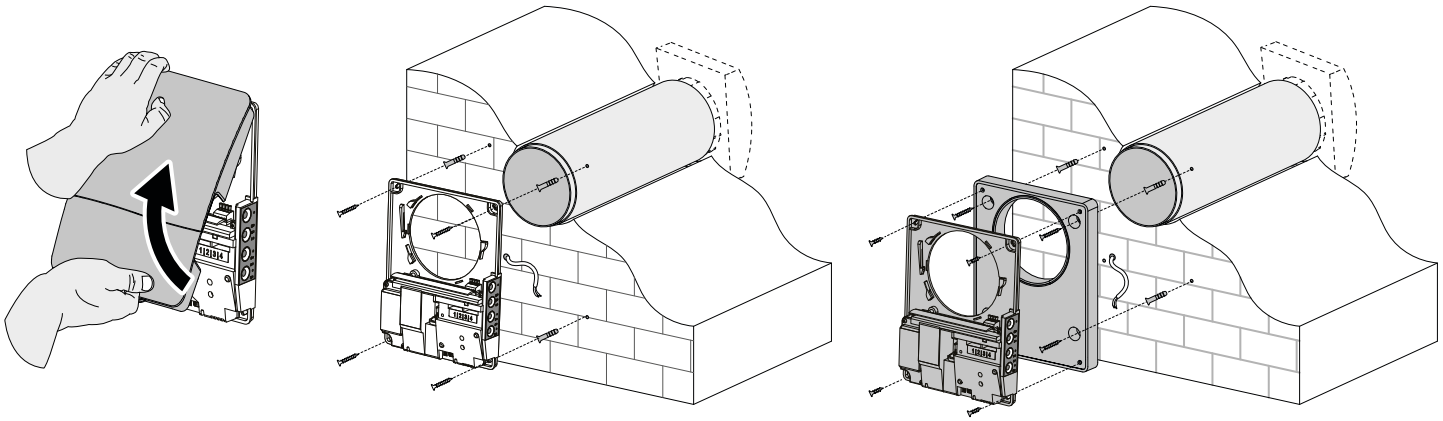

5. Irrota liitinsuojuksen kaksi ruuvia, jotta pääset käsiksi liittimiin.
Tuo virtakaapeli alla olevan kuvan mukaisesti ja kytke laite sähköverkkoon sivun 10 ulkoisen kytkentäkaavion mukaisesti.

Kiinnitä virta- ja ohjauskaapelit kaapelikiinnikkeellä. Kun sähkökytkennät ovat valmiit, asenna läpinäkyvä liitinsuojus takaisin paikalleen.

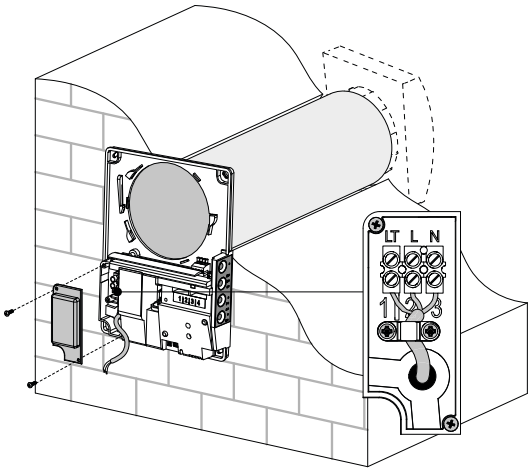

6. Työnnä kasetti ilmakanavaan ja kytke kasetin pistoke ohjaimeen. Asenna etupaneeli takaisin sisäyksikön takaosaan.

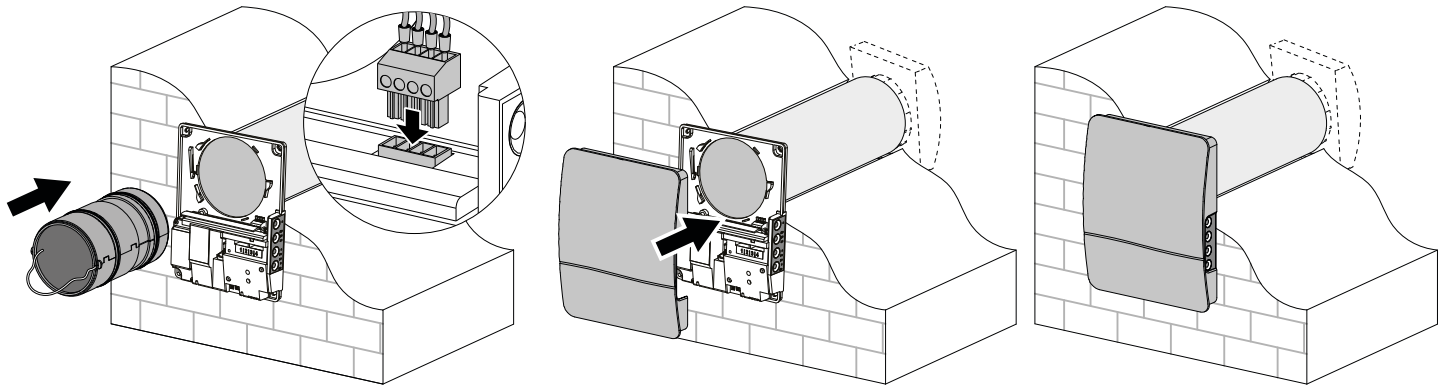

SÄHKÖLIITÄNTÄ

KATKAISE SÄHKÖNSYÖTTÖ ENNEN KAIKKIA LAITTEELLE TEHTÄVIÄ TÖITÄ.
VAIN PÄTEVÄ SÄHKÖASENTAJA SAA KYTKEÄ LAITTEEN SÄHKÖVERKKOON.
LAITTEEN SÄHKÖISET NIMELLISARVOT ON ILMOITETTU VALMISTAJAN TYYPPIKILVESSÄ.

SISÄISIIN KYTKENTÖIHIN PUUTTUMINEN ON KIELLETTYÄ JA MITÄTÖI TAKUUN.

Laite on tarkoitettu kytkettäväksi yksivaiheiseen 100-240 V AC, 50/60 Hz -sähköverkkoon. Kaapelin reititys esitetään kohdassa Asennus ja käyttöönotto.

Käytä sähköasennuksessa eristettyjä, kestäviä ja lämmönkestäviä johtimia (kaapeleita). Virtakaapelin johdinpoikkipinnan on oltava 0,5-0,75 mm² ja ohjauskaapelien 0,25 mm². Lopullinen poikkipinta on valittava johtimen tyypin, suurimman sallitun lämpenemisen, eristyksen, pituuden ja asennustavan perusteella.

Käytä kaikissa sähkökytkennöissä kuparijohtimia! Liitä laite sähköverkkoon riviliittimen kautta kytkentäkaavion ja liitinmerkintöjen mukaisesti. Liitä laite kiinteään sähköasennukseen sisältyvän, magneettisella laukaisulla varustetun johdonsuojakatkaisijan kautta. Katkaisijan laukaisuvirran tai sulakkeiden nimellisvirran on oltava laitteen enimmäisvirrankulutusta suurempi (katso Tekniset tiedot).

Katkaisijan tai sulakkeiden nimellisvirraksi suositellaan vakioarvosarjasta seuraavaa kokoa liitetyn laitteen enimmäisvirran yläpuolelta.

KYTKENTÄKAAVIO

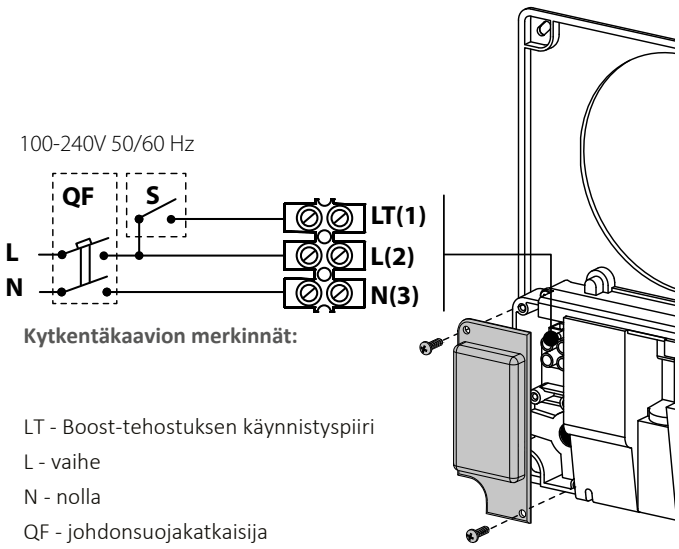

Kytkentäkaavion merkinnät:

LT - Boost-tehostuksen käynnistyspiiri
L - vaihe
N - nolla
QF - johdonsuojakatkaisija
S - ulkoinen releanturi (Boost-tehostuksen käynnistyskytkin)

LAITTEEN ESIASETUKSET

Tee esiasetukset DIP-kytkimellä ennen laitteen käyttöä. Kytkin sijaitsee ohjainpiirilevyllä.

Irrota sisäyksikön etupaneeli, jotta pääset käsiksi DIP-kytkimeen.

Palauta tehdasasetukset pitämällä etupaneelin alla olevaa nollauspainiketta painettuna 5 sekuntia, kunnes kuuluu äänimerkki. Asetukset voi palauttaa myös mobiilisovelluksella.

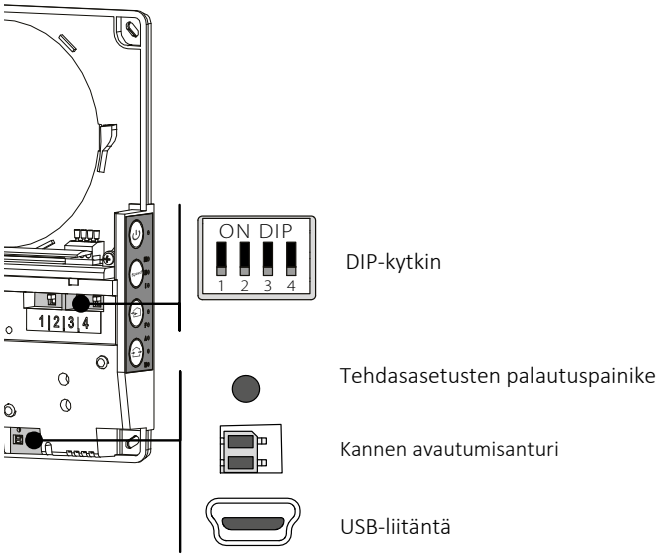

DIP-KYTKIMEN ASENNOT

Laitteen rooli ryhmässä	
1	OFF - päälaite (Master, jäljempänä ohjaava laite).
1	ON - alilaite (Slave, jäljempänä alilaite).
Valmiustilan (Standby) asetus	
2	OFF - laite on pysäytetty valmiustilassa.
2	ON - laite toimii valmiustilassa nopeudella I.
Ilmanvaihtotilan asetus	
3	OFF - poistoilmatila.
3	ON - tuloilmatila.
Ohjelmointitila	
4	OFF - laitteen normaali toiminta.
4	ON - ohjelmointitila.
Huomio! Vain huolto saa kytkeä ohjelmointitilan käyttöön.	

OHJAUS SISÄYKSIKÖN PAINIKKEILLA

Alla olevassa taulukossa esitetään sisäyksikön painikkeet ja merkkivalot sekä niiden tarkoitus ja toiminta.

	Päälle/pois
	**Nopeus** Nopeus valitaan järjestyksessä I-II-III. Kaikki samaan verkkoon liitetyt laitteet noudattavat päälaitteen nopeusasetusta. I: jatkuva valo tarkoittaa nopeutta I. Vilkkuminen tarkoittaa yötilan ajastimen toimintaa. I ja II: näiden valojen jatkuva palaminen tarkoittaa nopeutta II. I, II ja III: näiden valojen jatkuva palaminen tarkoittaa nopeutta III. Kaikkien kolmen valon samanaikainen vilkkuminen tarkoittaa juhlatilan ajastimen tai Boost-tehostuksen poiskytkentäviiveen toimintaa sisäisen kosteusanturin tai ulkoisen releanturin aktivoiduttua. Valojen I, II ja III vuorottainen vilkkuminen tarkoittaa, että laite toimii mobiilisovelluksen manuaalisella liukusäätimellä asetetulla nopeudella tai viikko-ohjelma on käytössä.
	**Lämmöntalteenotto** Laite vaihtaa virtaussuuntaa ja ottaa lämpöä talteen. Jos haluat laitteiden toimivan vastakkaisissa vaiheissa, muuta DIP-kytkimen nro 3 asentoa.
F	Suodattimien likaantumisen ilmaisin. Merkkivalo alkaa vilkkua, kun asetettu määrä jatkuvan käytön päiviä on kulunut (oletus 90 päivää). Puhdista tai vaihda tällöin suodattimet (katso Huolto). Mobiilisovelluksen vastaavassa kohdassa voit nollata suodatinajastimen ja asettaa ajan, jonka kuluttua suodattimien likaantumisen merkkivalo syttyy. Nollaa suodatinajastin pitämällä sisäyksikön lämmöntalteenottopainiketta  painettuna 5 sekuntia, kunnes kuuluu äänimerkki.
A	Hälytysmerkkivalo (Alarm). Sisäyksikön merkkivalo palaa tai vilkkuu vikatilanteessa. <u>Merkkivalon jatkuvan palamisen syyt:</u> • Laitteen hälytyspysäytys: pysähtyminen ryhmän toisen, viallisen laitteen vuoksi. <u>Hälytysmerkkivalon vilkku</u>misen syyt: • Pariston varaus on liian alhainen. • Päälaitteen ja reitittimen välillä ei ole yhteyttä. • Laitteen hälytyspysäytys: tämä laite aiheuttaa ryhmän kaikkien laitteiden pysähtymisen. Jos päälaitteen yhteys reitittimeen katkeaa yli 20 sekunniksi, päälaite siirtyy valmiustilaan ja alilaitteet ilmoittavat yhteyden puuttumisesta päälaitteeseen. Kun yhteys palautuu, alilaitteet synkronoituvat automaattisesti päälaitteen kanssa.
	**Ilmanvaihto.** Laite toimii valitulla nopeudella tulo- tai poistoilmatilassa. Puhaltimen pyörimissuunta määräytyy ohjaimen DIP-kytkimen nro 3 asennon mukaan.
Jos Lämmöntalteenotto- ja Ilmanvaihto-merkkivalot eivät pala, laite on pakotetussa tuloilmatilassa. Tämän tilan voi ottaa käyttöön vain mobiililaitteella.	
M	Jatkuva valo tarkoittaa ryhmän ohjaavaa päälaitetta (Master). Vilkkuminen tarkoittaa alilaitetta (Slave), jolla ei ole yhteyttä päälaitteeseen. Jos valo ei pala, kyseessä on alilaite, jolla on yhteys päälaitteeseen.
Kaikkien kotelon merkkivalojen samanaikainen vilkkuminen tarkoittaa asetustilaa (Setup mode).	

OHJAUS Blauberg Home -SOVELLUKSELLA

Lataa Blauberg Home -sovellus ja asenna se mobiililaitteeseen.

Blauberg Home - App Store

Blauberg Home - Play Market

Tehdasasetuksilla laite toimii Wi-Fi-tukiasemana, jonka nimi on FAN: + etupaneelin alla kotelossa olevan tunnistenumeron 16 merkkiä.

Wi-Fi-tukiaseman salasana: 11111111.

Muodosta yhteys mobiilisovelluksen ohjeiden mukaan. Sovelluksessa laitteen voi määrittää käyttämään kodin Wi-Fi-verkkoa ja pilvipalvelinta.

LAITTEIDEN LANGATTOMAT YHTEYSKAAVIOT	
Yhteyskaavio 1 Päälaitteen omaan tukiasemaan voidaan liittää kahdeksan laitetta (alilaitteita tai mobiililaitteita).	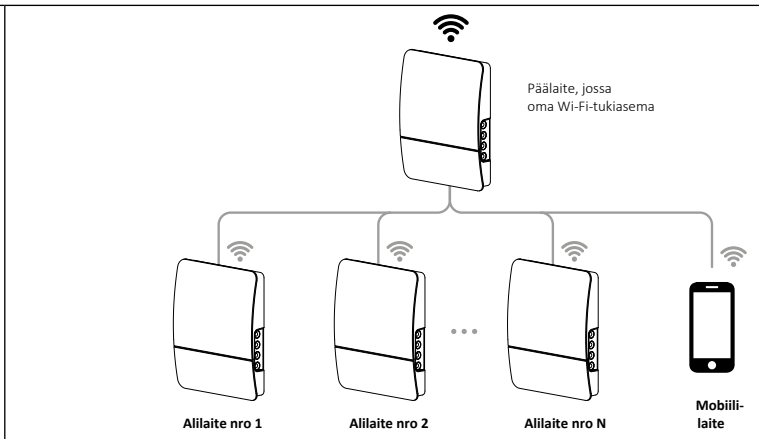
Yhteyskaavio 2 Päälaite, alilaitteet ja mobiililaitteet yhdistetään Wi-Fi-reitittimen langattomaan tukiasemaan. Tällöin päälaitteeseen liitettävien alilaitteiden määrä N määräytyy reitittimen teknisten ominaisuuksien mukaan.	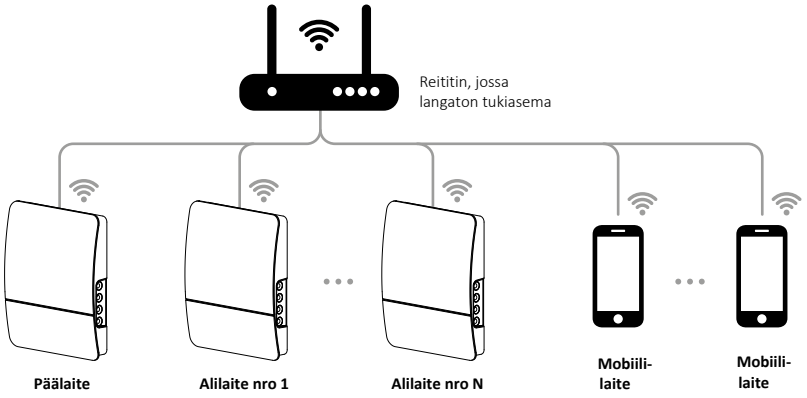
Jos Wi-Fi-reitittimen kapasiteetti ei riitä tarvittavalle laitemäärälle, muut laitteet voidaan liittää ylimääräiseen langattomaan tukiasemaan. Verkkoon voi liittää myös useita päälaitteita aluekohtaista ohjausta varten.	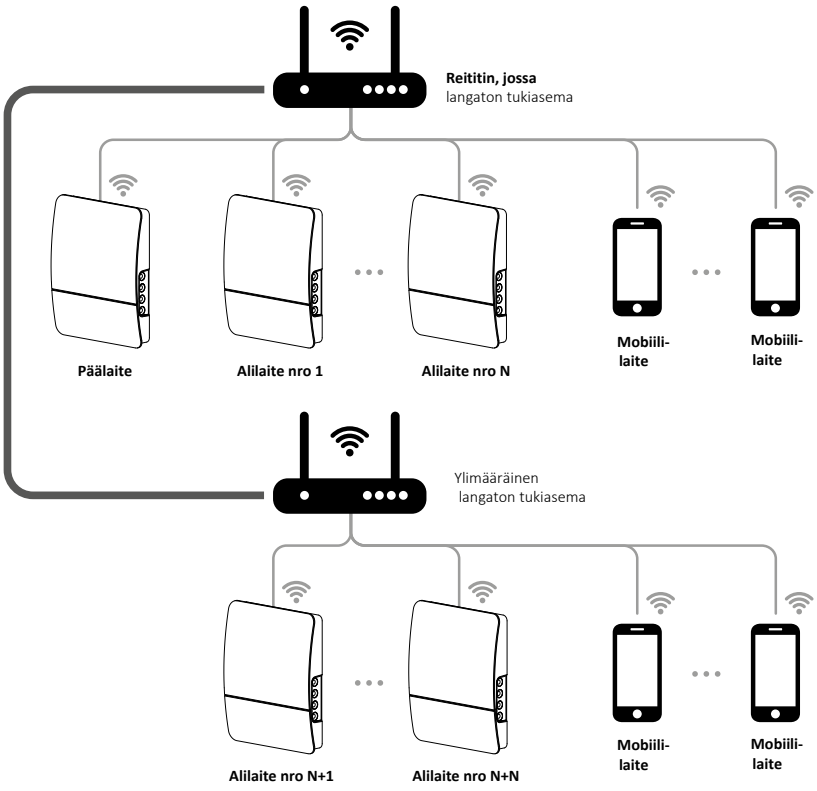

OHJAUS ÄLYKOTIJÄRJESTELMÄLLÄ

Liitä laitteet älykotijärjestelmään kyseisen järjestelmän käyttöohjeen mukaisesti.

JOS MUUTAT PÄÄLAITTEEN WI-FI-ASETUKSIA, TOISTA YHTEYDEN MUODOSTAMISVAIHEET!

ERITYINEN ASETUSTILA

Jos Wi-Fi-salasana tai päälaitteen salasana katoaa tai yhteys on muusta syystä palautettava, käytä erityistä asetustilaa (Setup mode). Siirry tilaan pitämällä laitteen Ilmanvaihto-painiketta painettuna 5 sekuntia, kunnes kuuluu äänimerkki ja kaikki merkkivalot vilkkuvat.

Laite pysyy tässä tilassa 3 minuuttia ja palauttaa sitten aiemmat asetukset. Voit poistua tilasta heti pitämällä laitteen Ilmanvaihto-painiketta uudelleen painettuna 5 sekuntia, kunnes kuuluu äänimerkki ja kaikki merkkivalot sammuvat.

Tässä tilassa ovat käytettävissä seuraavat asetukset:
- Wi-Fi-verkon nimi: Setup mode.
- **Wi-Fi-salasana: 11111111.**
- **Laitteen salasanaa ei tarkisteta.**

VARMISTA YHTEYTTÄ MUODOSTETTAESSA, ETTÄ ALILAITTEET OVAT PÄÄLAITTEEN SISÄISEN WI-FI-TUKIASEMAN KANTAMAN ALUEELLA.

PÄÄ- JA ALILAITTEIDEN YHDISTÄMINEN

Muodosta pää- ja alilaitteista koostuva ryhmä seuraavasti:
- Aseta kunkin laitteen DIP-kytkimet sen ryhmäroolia vastaavaan asentoon (katso DIP-kytkimen asennot).
- Määritä sitten päälaitteen Wi-Fi-asetukset Blauberg Home -mobiilisovelluksen ohjeiden mukaan.
- Siirrä päälaite edellä kuvattuun erityiseen asetustilaan, jolloin sen kaikki merkkivalot vilkkuvat. Tee sama kaikille alilaitteille ja odota kunkin alilaitteen äänimerkkiä ja vilkkumisen loppumista. Palauta päälaite normaaliin toimintatilaan pitämällä Ilmanvaihto-painiketta painettuna. Odota äänimerkkiä ja kaikkien merkkivalojen vilkkumisen loppumista.

Huomautus: jos kotireitittimen yhteydessä on useita Wi-Fi-tukiasemia ja laitteet on liitettävä eri tukiasemiin:

- Liitä päälaite ensimmäiseen Wi-Fi-tukiasemaan.
- Muodosta yhteydet ensimmäisen alilaiteryhmän kanssa.
- Liitä päälaite toiseen Wi-Fi-tukiasemaan.
- Muodosta yhteydet toisen alilaiteryhmän kanssa.

PARISTON VAIHTO

Laitteen Alarm-hälytysmerkkivalo vilkkuu, kun pariston käyttöikä on päättymässä.

Myös mobiilisovellus näyttää varoituksen ⚠ ja merkkikuvaketta painamalla lisätiedot. Alhainen pariston varaus voi häiritä viikko-ohjelman toimintaa. Katkaise laitteen virta ennen pariston vaihtoa. Aseta päivämäärä ja kellonaika uudelleen vaihdon jälkeen.

Paristo sijaitsee ohjainpiirilevyllä. Katkaise laitteen virta ja irrota etupaneeli sekä ohjainpiirilevyn suojus. Irrota sitten paristo ja asenna tilalle uusi.
Pariston tyyppi: CR1220.

HUOLTO

EROTA LAITE SÄHKÖVERKOSTA ENNEN KAIKKIA HUOLTOTOIMENPITEITÄ!
VARMISTA, ETTÄ LAITE ON EROTETTU SÄHKÖVERKOSTA ENNEN SUOJUKSEN IRROTTAMISTA.

Huoltoon kuuluvat laitteen pintojen säännöllinen puhdistus pölystä ja suodattimien puhdistus tai vaihto. Puhdista suodattimet tarpeen mukaan, kuitenkin vähintään 3 kertaa vuodessa.
Suodattimen vaihtotarpeen merkkivalo (Filter) syttyy 90 päivän jatkuvan käytön jälkeen (oletusasetus).
Erota laite sähköverkosta johdonsuojakatkaisijalla tai virtakytkimellä ennen huollettaviin osiin pääsyä. Toimi sitten seuraavasti.

1. Irrota etupaneeli painamalla sisäyksikön alasalpaa. Kun asennat etupaneelin takaisin, varmista, että lämpötoimilaitteen tanko on ala-asennossa. Jos tanko on ylhäällä, odota noin 2 minuuttia, kunnes se laskeutuu.
2. Irrota liitin piirilevystä. Älä vedä liitintä irti johdoista. Nosta liitintä tarvittaessa talttapäisellä ruuvitaltalla.

3. Vedä kasetti ulos ilmakanavasta.
4. Irrota suodattimet kasetista puhdistusta varten. Pese suodattimet ja anna niiden kuivua täysin. Asenna kuivat suodattimet ilmakanavaan. Imurointi on sallittua. Suodattimien nimellinen käyttöikä on 3 vuotta.
5. Kokoa laite puhdistuksen jälkeen päinvastaisessa järjestyksessä.

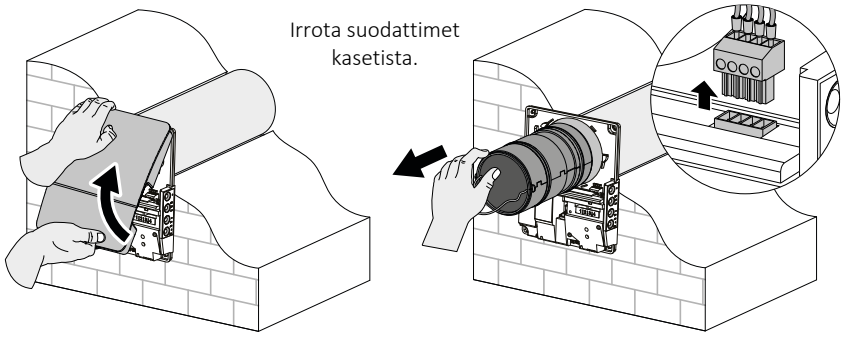

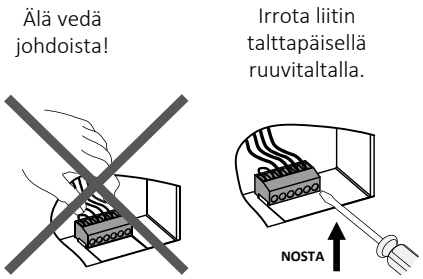

Nollaa suodatinajastin Blauberg Home -mobiilisovelluksessa tai pitämällä sisäyksikön lämmöntalteenottopainiketta painettuna 5 sekuntia, kunnes kuuluu äänimerkki.

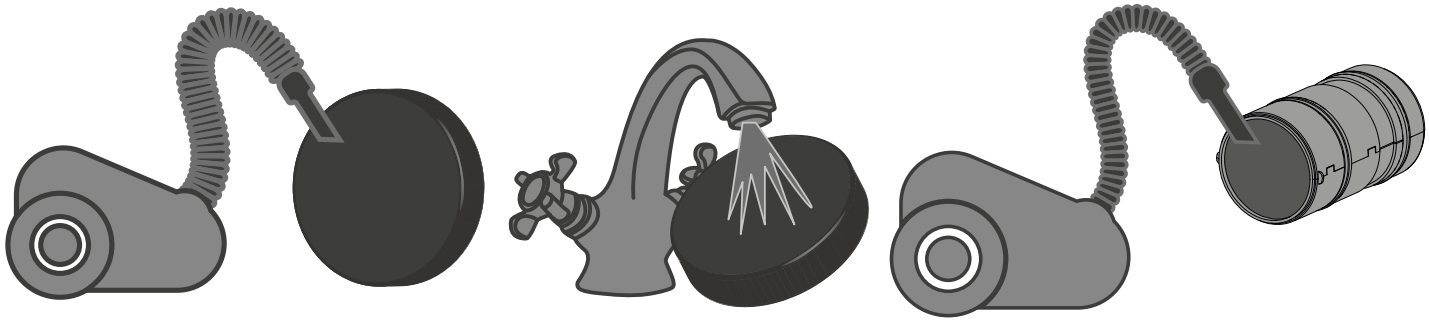

Lämmönvaraajaan voi kertyä pölyä, vaikka suodattimet huolletaan säännöllisesti.
- Jotta lämmöntalteenoton hyötysuhde säilyy hyvänä, puhdista lämmönvaraaja imuroimalla vähintään kerran vuodessa.
- Imuroi lämmönvaraaja vähintään kerran vuodessa.

VIAT JA VIANETSINTÄ

Vika	Mahdollinen syy	Korjaustoimenpide
Puhallin ei käynnisty, kun virta kytketään.	Sähkönsyöttö puuttuu.	Tarkasta sähkönsyötön oikea kytkentä ja korjaa mahdollinen kytkentävirhe.
	Moottori on jumissa tai siipipyörän siivet ovat likaiset.	Sammuta laite. Poista moottorin jumittumisen ja siipipyörän tukkeutumisen syy. Puhdista siivet. Käynnistä laite.
Johdonsuojakatkaisija laukeaa laitteen käynnistyessä.	Sähköpiirin oikosulusta johtuva ylivirta.	Sammuta laite. Ota yhteyttä myyjään.
Ilmavirta on pieni.	Liian pieni puhallinnopeus.	Valitse suurempi nopeus.
	Suodattimet, puhallin tai lämmönvaraaja ovat likaiset.	Puhdista tai vaihda suodatin. Puhdista puhallin ja lämmönvaraaja.
Melu tai tärinä.	Siipipyörä on likainen.	Puhdista siipipyörä.
	Sisäyksikön tai ulkosäleikön ruuviliitos on löystynyt.	Kiristä laitteen tai ulkosäleikön ruuvit.

VARASTOINTI JA KULJETUS

- Säilytä laite valmistajan alkuperäispakkauksessa kuivassa, suljetussa ja tuuletetussa tilassa, jonka lämpötila on +5 °C ... +40 °C ja suhteellinen kosteus enintään 70 %.
- Varastointitilassa ei saa olla syövyttäviä höyryjä tai kemiallisia seoksia, jotka aiheuttavat korroosiota tai eristeiden ja tiivisteiden muodonmuutoksia.
- Käytä käsittelyssä ja varastoinnissa sopivia nostolaitteita, jotta laite ei vaurioidu.
- Noudata kyseiselle tavaratyypille sovellettavia käsittelyvaatimuksia.
- Laitetta voi kuljettaa alkuperäispakkauksessa millä tahansa kuljetusmuodolla, kun se on suojattu sateelta ja mekaanisilta vaurioilta. Laitetta saa kuljettaa vain käyttöasennossaan.
- Vältä voimakkaita iskuja, naarmuja ja kovakouraista käsittelyä lastauksen ja purkamisen aikana.
- Kun laite on kuljetettu kylmässä, anna sen lämmetä käyttölämpötilaan vähintään 3-4 tuntia ennen ensimmäistä käynnistystä.

VALMISTAJAN TAKUU

Tuote vastaa pienjännitettä ja sähkömagneettista yhteensopivuutta koskevia EU:n normeja ja standardeja. Valmistaja vakuuttaa, että tuote täyttää Euroopan parlamentin ja neuvoston sähkömagneettista yhteensopivuutta koskevan direktiivin 2014/30/EU (EMC), pienjännitedirektiivin 2014/35/EU (LVD) sekä CE-merkintää koskevan neuvoston direktiivin 93/68/ETY vaatimukset. Tämä todistus on annettu edellä tarkoitetuilla tuotenäytteillä tehtyjen testien perusteella.
Valmistaja takaa laitteen normaalin toiminnan 24 kuukauden ajan vähittäismyynnin ostopäivästä, kun käyttäjä noudattaa kuljetus-, varastointi-, asennus- ja käyttömääräyksiä. Jos takuuaikana ilmenee valmistajasta johtuvia toimintahäiriöitä, käyttäjällä on oikeus saada viat korjatuiksi maksutta valmistajan tehtaalla tehtävänä takuukorjauksena. Takuukorjaus käsittää työt, joilla poistetaan laitteen toimintahäiriöt ja varmistetaan sen käyttötarkoituksen mukainen käyttö takuuaikana. Viat poistetaan vaihtamalla tai korjaamalla laitteen osia tai niiden yksittäisiä osia.

Takuukorjaus ei sisällä:

- säännöllistä huoltoa
- laitteen asennusta tai purkamista
- laitteen käyttöönottoasetuksia

Takuukorjausta varten käyttäjän on esitettävä laite, ostopäiväleimalla varustettu käyttöohje ja ostoksen todentava maksutosite. Laitemallin on vastattava käyttöohjeessa mainittua. Ota takuuasioissa yhteyttä myyjään.

Valmistajan takuu ei kata seuraavia tapauksia:

- Käyttäjä ei toimita laitetta käyttöohjeen mukaisine kaikkine toimitusosineen, mukaan lukien käyttäjän aiemmin irrottamat puuttuvat osat.
- Laitemalli tai tuotemerkki ei vastaa pakkauksessa ja käyttöohjeessa ilmoitettuja tietoja.
- Käyttäjä on laiminlyönyt laitteen oikea-aikaisen huollon.
- Käyttäjän aiheuttamat kotelon ulkoiset vauriot (pois lukien asennuksen vaatimat ulkoiset muutokset) ja sisäosien vauriot.

- Laitteen rakenteen muuttaminen tai tekniset muutokset.
- Muiden kuin valmistajan hyväksymien kokoonpanojen, osien tai komponenttien vaihto ja käyttö.
- Laitteen väärinkäyttö.
- Käyttäjä on rikkonut laitteen asennusmääräyksiä.
- Käyttäjä on rikkonut laitteen ohjausta koskevia määräyksiä.
- Laite on kytketty sähköverkkoon, jonka jännite poikkeaa käyttöohjeessa ilmoitetusta.
- Sähköverkon jännitepiikkien aiheuttama laiterikko.
- Käyttäjän omatoiminen laitteen korjaus.
- Laitteen korjaus ilman valmistajan valtuutusta.
- Laitteen takuuajan päättyminen.
- Käyttäjä on rikkonut laitteen kuljetusmääräyksiä.
- Käyttäjä on rikkonut laitteen varastointimääräyksiä.
- Kolmansien osapuolten laitteeseen kohdistamat lainvastaiset teot.
- Ylivoimaisen esteen (tulipalo, tulva, maanjäristys, sota, kaikenlaiset sotatoimet, saarto) aiheuttama laiterikko.
- Käyttöohjeessa edellytettyjen sinettien puuttuminen.
- Ostopäiväleimalla varustettua käyttöohjetta ei esitetä.
- Laitteen ostoksen todentava maksutosite puuttuu.



TÄSSÄ ANNETTUJEN OHJEIDEN NOUDATTAMINEN VARMISTAA LAITTEEN PITKÄN JA HÄIRIÖTTÖMÄN KÄYTÖN.



KÄYTTÄJÄN TAKUUVAATIMUS KÄSITELLÄÄN VAIN, KUN ESITETÄÄN LAITE, MAKSUTOSITE JA KÄYTTÖOHJE, JOSSA ON OSTOPÄIVÄLEIMA.

VASTAANOTTOTODISTUS

Laitetyyppi	Huonekohtainen, virtaussuuntaa vaihtava ilmanvaihtolaite lämmöntalteenotolla
Malli	
Sarjanumero	
Valmistuspäivä	
Laaduntarkastajan leima	

MYYJÄN TIEDOT

Myyjä	
Osoite	
Puhelinnumero	
Sähköposti	
Ostopäivä	
Vahvistan vastaanottaneeni täydellisen laitetoimituksen ja käyttöohjeen. Olen tutustunut takuuehtoihin ja hyväksyn ne.	
Asiakkaan allekirjoitus	

Myyjän leima

ASENNUSTODISTUS

Laite _____ on asennettu tämän käyttöohjeen vaatimusten mukaisesti.

Yrityksen nimi	
Osoite	
Puhelinnumero	
Asentajan koko nimi	
Asennuspäivä:	**Allekirjoitus:**
Laite on asennettu kaikkien sovellettavien paikallisten ja kansallisten rakennus-, sähkö- ja teknisten määräysten ja standardien mukaisesti. Laite toimii normaalisti valmistajan tarkoittamalla tavalla.	
Allekirjoitus:	

Asennusliikkeen leima

TAKUUKORTTI

Laitetyyppi	Huonekohtainen, virtaussuuntaa vaihtava ilmanvaihtolaite lämmöntalteenotolla
Malli	
Sarjanumero	
Valmistuspäivä	
Ostopäivä	
Takuuaika	
Myyjä	

Myyjän leima

Ilmanvaihtoliike

SUOMENKIELINEN KÄÄNNÖS VALMISTAJAN OHJEESTA

Blauberg VENTO Expert A30 W V.2 / A30 S10 W V.2

Valmistajan alkuperäinen asiakirja: B133-5EN-04 (englanninkielinen).

Säilytetty alkuperäinen 20 sivun sisältö, kuvat ja tietojen järjestys.

S10-versiossa ulkosäleikkö on AH-10 white 100. Sen asennusohje on erillinen.

Käännös laadittu 12.11.2026.

Lisätiedot ja yhteydenotot: ilmanvaihtoliike.fi

Alkuperäinen ohje:

Blauberg Ventilatoren - valmistajan alkuperäinen PDF

Käännös: Ilmanvaihtoliike. Ohjeen tekniset tiedot ja takuuehdot: Blauberg.

BLAUBERG