VENTO EXPERT
A30 W S-10 V.2

Huonekohtainen ilmanvaihtolaite lämmöntalteenotolla

Raikasta ilmaa huoneeseen

Kompakti WiFi-ohjattu ilmanvaihtolaite pienellä, nimelliskooltaan 100 mm:n ilmakanavalla. Keraaminen lämmönvaraaja hyödyntää poistoilman lämpöä.

- Kolme puhallusnopeutta ja kosteusohjaus.
- Laitteiden langaton tahdistus WiFi-yhteydellä.
- Ohut sisäosa ja asennuskehys ohuempia seiniä varten.



Valkoinen

Ilmavirta, ilmanvaihtotila
30 m³/h
kolmannella nopeudella

Lämmöntalteenotto
jopa 81 %
valmistajan enimmäisarvo

Äänenpainetaso
21 dB(A)
3 m, pienin nopeus

Puhaltimien sähköteho
alk. 1,80 W
ilman lämmitystä

Rakenne ja toiminta

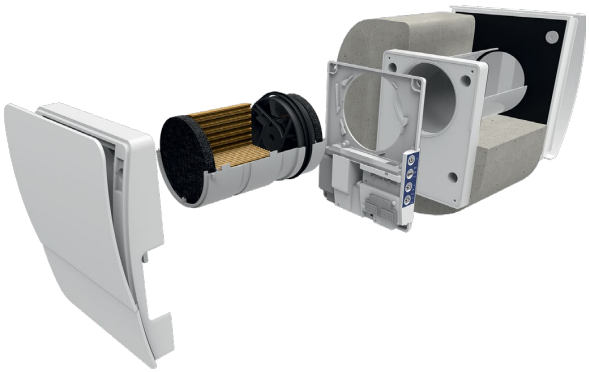

Lämpö talteen jaksoittain

Ilmavirran suunta vaihtuu noin 70 sekunnin välein. Lämpö varastoituu keraamiseen kennoon ja siirtyy tuloilmaan.

WiFi ja sovellus

Ohjaus puhelimella tai tabletilla. Usean laitteen tahdistus ja toimintatilojen valinta langattomasti.

Suodatus ja sulkuläppä

G3-suodatus ja automaattinen sulkuläppä. Irrotettava sisäosa helpottaa suodattimien ja kasetin huoltoa.

Tekniset tiedot ja asennus

Blauberg Vento Expert A30 W S-10 V.2

Ominaisuus	I	II	III
Ilmavirta ilmanvaihtotilassa, m³/h	10	20	30
Ilmavirta lämmöntalteenottotilassa, m³/h	5	10	15
Puhaltimien sähköteho, W	1,80	3,00	4,40
Virta ilman lämmitystä, A	0,027	0,037	0,051
Äänenpainetaso 1 m, dB(A)	30	37	40
Äänenpainetaso 3 m, dB(A)	21	28	31
Syöttöjännite ja taajuus	100-240 V / 50-60 Hz		
Lämmöntalteenoton hyötysuhde	jopa 81 %		
Siirrettävän ilman lämpötila	-15 ... +40 °C		
Suodatus / suojaus / energialuokka	G3 / IP24 / A		
Ohjaus	WiFi, sovellus, kaukosäädin, painikkeet		

Nopeudet I / II / III. Äänenpainetasot ilmoitetaan mittausetäisyyden mukaan. Hyötysuhde on valmistajan mittausolosuhteissa ilmoittama enimmäisarvo. Ilmakanavan nimelliskoko 100 mm, piirustuksen ulkohalkaisija 104 mm. Esitetyt mitat koskevat S10-ulko-osaa.

Asennus ja mitat

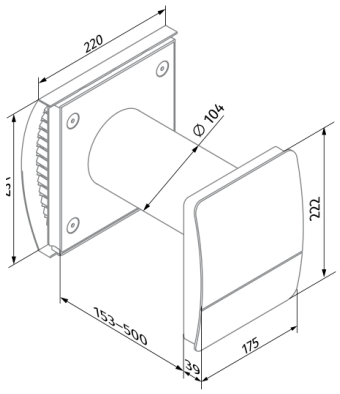

Valmistajan mittapiirros, mm

Sisäosa 175 × 222 × 39 mm (leveys × korkeus × syvyys). S10-version seinävahvuus on 153-500 mm; mukana käytettävällä asennuskehyksellä 135-500 mm. Ilmakanavan ulkohalkaisija on 104 mm.

Ilmanvaihto ja lämmöntalteenotto. Kosteusanturi tehostaa ilmanvaihtoa tarpeen mukaan. Tasapainoinen kokonaisuus toteutetaan vastakkaisiin suuntiin tahdistetuilla laitteilla.

Suodattimet ja lisävarusteet

Lisävarusteita: FP3 Vento G3 -suodatinpari, AH-10 100 -ulko-osat ja KIT BlauPlast 100 -kulma-asennussarja. Osien yhteensopivuus tarkistetaan mallin mukaan.

Sopiva laite ja asennus

Kysy apua mitoitukseen ja kokonaisuuden valintaan.

ilmanvaihtoliike.fi