VENTO EXPERT A30 S10 W V.2

HUONEKOHTAISET LTO-LAITTEET

Ominaisuudet

- Energiatehokas huonekohtainen tulo- ja poistoilmanvaihto asuntoihin, omakotitaloihin, mökkeihin sekä julkisiin ja liiketiloihin.
- Lämmöntalteenotto vähentää ilmanvaihdon lämpöhäviöitä.
- Kosteustasapaino ja säädettävä ilmanvaihto mahdollistavat yksilöllisen sisäilmaston.
- Usean huonekohtaisen laitteen WiFi-yhteys mahdollistaa yhteiskäytön.
- Ohjaus Android- tai iOS-älypuhelimella tai tabletilla.

Ilmavirta:
jopa 30 m³/h
8 l/s
Lämmöntalteenoton hyötysuhde:
jopa 81 %

Sähköteho: alkaen 1,8 W
SFP: alkaen 1,06 W/l/s

Äänenpainetaso:
alkaen 21 dBA



Rakenne

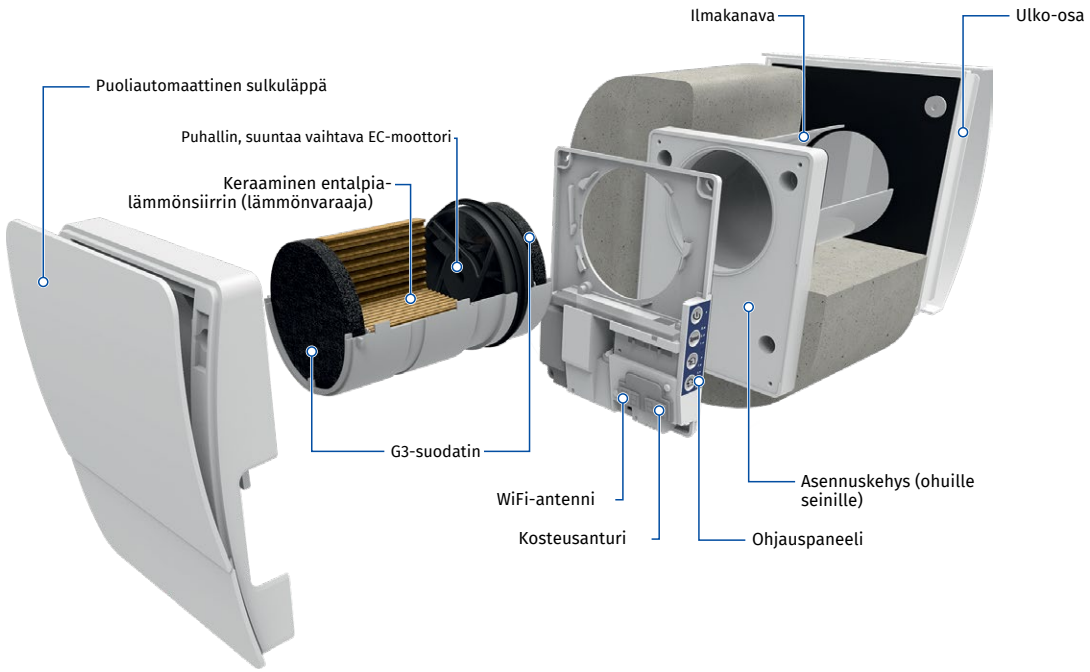



Kennon innovatiivinen kuusikulmainen solurakenne mahdollistaa yhden markkinoiden korkeimmista lämmöntalteenoton hyötysuhteista

Sisäänrakennettu WiFi mahdollistaa laitteiden langattoman tiedonsiirron ja ohjauksen Android- tai iOS-laitteella

Mallimerkinnät

Malli	Ilmakanava	Nimellisilmavirta [m³/h]	Ulko-osan tyyppi	Ohjaus
Vento Expert	A: pyöreä ilmakanava	**30**	S10: valkoinen muovinen ulko-osa AH-10 white 100	W V.2: laitteen ohjaus ja asetukset WiFi-mobiilisovelluksella

VENTO EXPERT A30 S10 W V.2

Lämmön ja kosteuden talteenotto

LAITTEEN TOIMINTA TALVELLA

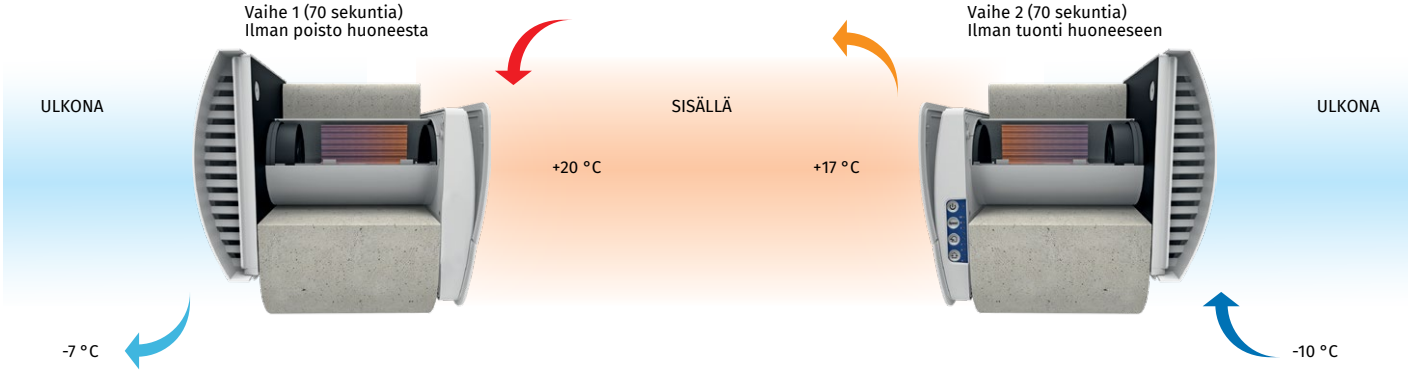

- Lämmin käytetty ilma poistetaan huoneesta keraamisen lämmönvaraajan läpi. Ilma luovuttaa siihen lämpöä ja kosteutta.
- Kun keraaminen lämmönvaraaja on lämmennyt, laite siirtyy tuloilmatilaan.
- Puhdas kylmä ulkoilma virtaa lämmönvaraajan läpi ja ottaa siitä varastoitunutta lämpöä ja kosteutta.
- Kun keraaminen lämmönvaraaja on jäähtynyt, laite siirtyy poistoilmatilaan.

Ohjaus

- Laitteen toimintatiloja ohjataan älypuhelimella tai tabletilla. Usean laitteen WiFi-yhteys mahdollistaa yhteiskäytön.



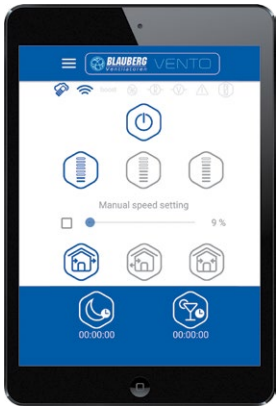

Blauberg Vento V.2 -sovellus Android- ja iOS-laitteille on ladattavissa Google Playsta ja App Storesta.

GET IT ON Google Play

Download on the App Store

VENTO EXPERT A30 S10 W V.2

HUONEKOHTAISET LTO-LAITTEET

Asennus

- Laite asennetaan rakennuksen ulkoseinään tehtyyn aukkoon.
- Paras ilmanvaihtoratkaisu on vastakkaisiin vaiheisiin tahdistettu laitepari. Osa laitteista tuo huoneeseen raikasta ilmaa ja osa poistaa käytettyä ilmaa. Näin saavutetaan tehokas ja tasapainoinen ilmanvaihto.
- Uudisrakennuksessa laitteet asennetaan kahdessa vaiheessa:
  - Ilmakanavan ja ulko-osan esiasennus sisätöiden ja ulkoseinän viimeistelyn aikana.
  - Loppuasennus ennen rakennuksen käyttöönottoa. Sisäosan, ohjausyksikön, sulkuläpän, kasetin, lämmönvaraajan, puhaltimen ja suodattimien asennus.

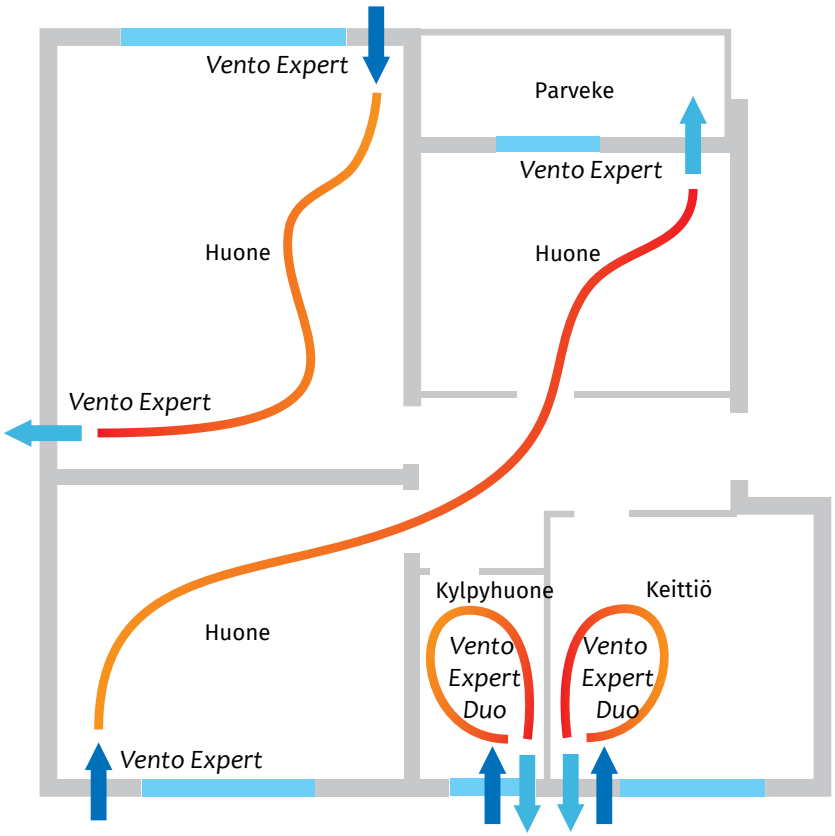

Asennuskehyksellä ohuille seinille

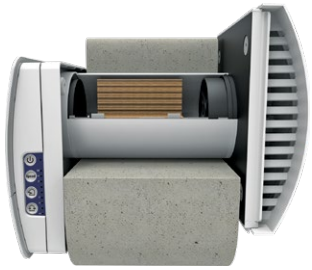

Kulma-asennus tavallisen paksuiseen seinään sarjalla
KIT BlauPlast white 100 / KIT BlauPlast chrome 100

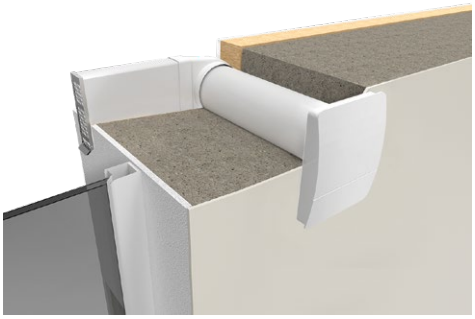

VENTO EXPERT A30 S10 W V.2

Tekniset tiedot

Ominaisuus	Vento Expert A30 S10 W V.2		
Puhallusnopeus	I	II	III
Jännite [V / 50 (60) Hz]		100–240	
Sähköteho [W]	1.80	3.00	4.40
Virta [A]	0.027	0.037	0.051
Kierrosnopeus [min⁻¹]	1600	2200	2500
Ilmavirta ilmanvaihtotilassa [m³/h (l/s)]	10 (3)	20 (6)	30 (8)
Ilmavirta lämmöntalteenottotilassa [m³/h (l/s)]	5 (1)	10 (3)	15 (4)
SFP [W/l/s]	1.30	1.08	1.06
Suodatin		G3	
Siirrettävän ilman lämpötila [°C]		-15...+40	
Äänenpainetaso 1 m [dBA]	30	37	40
Äänenpainetaso 3 m [dBA]	21	28	31
Ulkomelun vaimennus [dBA], DIN EN 20140		42	
Laitteen sisäinen ja ulkoinen tiiviysluokka, EN 13141-8		D1	
Lämmöntalteenoton hyötysuhde, DIBt LÜ-A 20 [%]		jopa 81	
Kotelointiluokka		IP24	

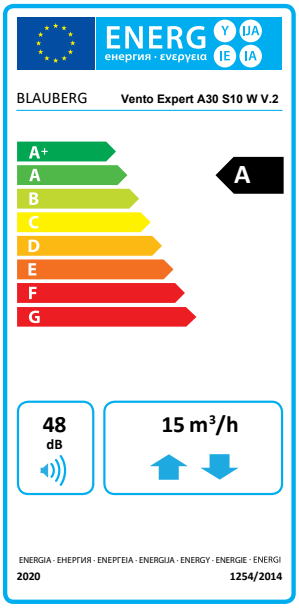

Ulkomitat [mm]

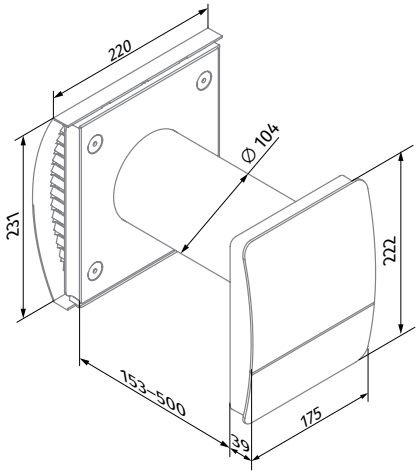

Vento Expert A30 S10 W V.2

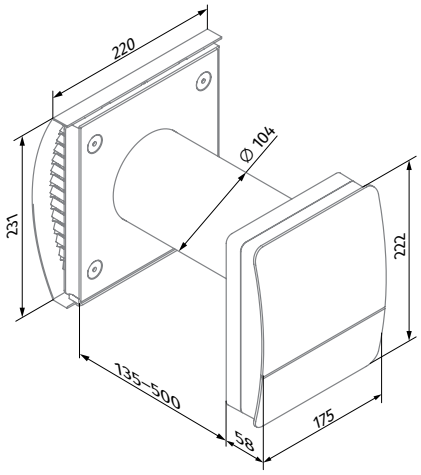

Vento Expert A30 S10 W V.2
(asennuskehykselle ohuille seinille)

VENTO EXPERT A30 S10 W V.2

HUONEKOHTAISET LTO-LAITTEET

Lisävarusteet

Nimi	Kuvaus
Pre-installation Kit Vento Expert A30 S10 	Esiasennussarja tavallisen paksuiseen seinään. Sisältö: • Ilmakanava • AH-10 white 100 -ulko-osa • Styroksitulppa • Styroksikiilat
Completion Kit Vento Expert A30 W V.2 	Loppuasennussarja. Sisältö: • Kasetti: lämmönvaraaja, puhallin ja G3-suodattimet • Sisäosa, ohjausyksikkö ja sulkuläppä
FP3 Vento G3 	G3-suodattimet (2 kpl)
AH-10 *colour* 100 	Muovinen ulko-osa. Saatavilla seuraavissa väreissä: Valkoinen, Musta, Harmaa, terrakotta, ruskea, vintage
AH-10 chrome 100 	Muovinen ulko-osa, jossa harjattua terästä jäljittelevä etulevy
KIT BlauPlast white 100 	Kulma-asennussarja, valkoinen ulkosäleikkö (tavallisille seinille)
KIT BlauPlast chrome 100 	Kulma-asennussarja, ruostumaton teräsulkosäleikkö (tavallisille seinille)
BlauPlast RTR 100/0.35-0.5 	Teleskooppinen ilmakanava, halkaisija 100 mm ja säädettävä pituus 350-500 mm
BlauPlast RTR 100/0.5-1 	Teleskooppinen ilmakanava, halkaisija 100 mm ja säädettävä pituus 500-1000 mm
SE Vento Expert W 	Kosketusohjauspaneeli
CD-1 	CO_2-anturi, CO_2-LED-ilmaisin ja toimintatilan kosketusvalitsin
CD-2 	CO_2-anturi
S Vento Expert A30 	Pahvimalli laitteen sisäpuoliseen asennukseen