VENTO EXPERT

A50-1 W S-10 V.2 BLK

Huonekohtainen ilmanvaihtolaite lämmöntalteenotolla

Raikasta ilmaa huoneeseen

WiFi-ohjattu seinäasenteinen ilmanvaihtolaite, jossa EC-puhallin ja keraaminen lämmönvaraaja muodostavat huollettavan kasetin.

- Sovellus, kaukosäädin ja laitteen oma ohjauspaneeli.
- Kosteusanturi sekä usean laitteen langaton tahdistus.
- Musta sisä- ja ulko-osa osaksi sisustusta ja julkisivua.



Musta sisä- ja ulko-osa (BLK)

Ilmavirta, ilmanvaihtotila

50 m³/h

kolmannella nopeudella

Lämmöntalteenotto

jopa 93 %

valmistajan enimmäisarvo

Äänenpainetaso

11 dB(A)

3 m, pienin nopeus

Puhaltimien sähköteho

alk. 4,45 W

ilman lämmitystä

Rakenne ja toiminta

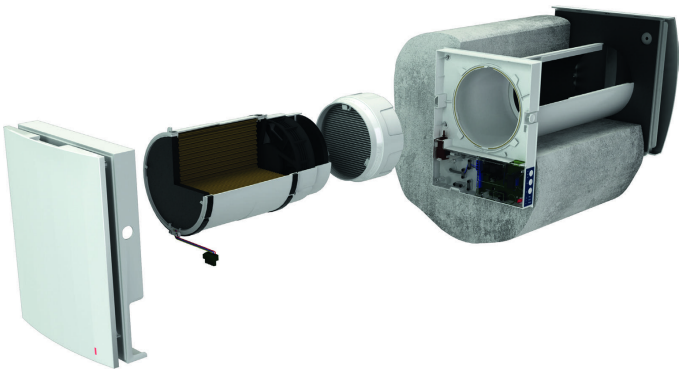

Rakennekuva: valkoinen vertailumalli.

Keraaminen lämmönvaraaja

Noin 70 sekunnin poistojakso varaa lämpöä kennoon. Seuraavalla tulojaksolla lämpö siirtyy raikkaaseen ulkoilmaan.

WiFi ja paikallisohjaus

Ohjaus sovelluksella, kaukosäätimellä tai painikkeilla. Kosteusohjaus, yöajastus ja tehostusajastus.

Huollettava V.2-kasetti

Puhallin kennon ulkoilman puolella. Irrotettava kasetti sekä G3-suodattimet helpottavat huoltoa.

Tekniset tiedot ja asennus

Blauberg Vento Expert A50-1 W S-10 V.2 BLK

Ominaisuus	I	II	III
Ilmavirta ilmanvaihtotilassa, m³/h	15	30	50
Ilmavirta lämmöntalteenottotilassa, m³/h	8	15	25
Puhaltimien sähköteho, W	4,45	5,08	7,06
Virta ilman lämmitystä, A	0,035	0,040	0,059
Äänenpainetaso 1 m, dB(A)	20	27	30
Äänenpainetaso 3 m, dB(A)	11	18	21
Syöttöjännite ja taajuus	100-230 V / 50-60 Hz		
Lämmöntalteenoton hyötysuhde	jopa 93 %		
Siirrettävän ilman lämpötila	-20 ... +40 °C		
Suodatus / suojaus / energialuokka	G3 / IP24 / A		
Ohjaus	WiFi, sovellus, kaukosäädin, painikkeet		

Nopeudet I / II / III. Äänenpainetasot ilmoitetaan mittausetäisyyden mukaan. Hyötysuhde on valmistajan mittausolosuhteissa ilmoittama enimmäisarvo. Siitepölysuodatin on lisävaruste. Sillä enimmäisilmavirta on 40 m³/h. Mittapiirros ja rakennekuva esittävät valkoista S10-vertailumallia.

Asennus ja mitat

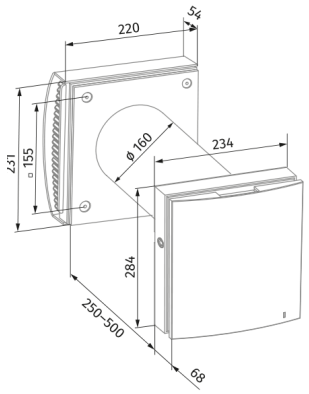

Valmistajan mittapiirros, mm

Sisäosa 234 × 284 × 68 mm (leveys × korkeus × syvyys). Kanavan halkaisija 160 mm. S10-version seinävahvuus 250-500 mm. Tasapainoiseen ilmanvaihtoon suositellaan vastakkaisiin suuntiin tahdistettua laiteparia.

Ilmanvaihto, lämmöntalteenotto sekä yö- ja tehostusajastus. Sovellusohjauksella säädetään laitteiden yhteistoimintaa ja kosteusohjauksen asetuksia.

Suodattimet ja lisävarusteet

Lisävarusteita: G3-vaihtosuodattimet, F7-siitepölysuodatus, vaihtoehtoiset ulko-osat ja KIT BlauPlast 160 -kulma-asennussarja. Valinta tehdään kohteen mukaan.

Sopiva laite ja asennus

Kysy apua mitoitukseen ja kokonaisuuden valintaan.

ilmanvaihtoliike.fi