VENTO Expert A50-1 S10 W V.2

Huonekohtainen ilmanvaihtolaite lämmöntalteenotolla ja WiFillä



Ominaisuudet

- Tulo- ja poistoilmanvaihtoon asuntoihin, omakoti- ja kerrostaloihin sekä julkisiin ja liiketiloihin
- Lämmöntalteenotto vähentää ilmanvaihdon lämpöhäviöitä
- Kosteustasapaino ja säädettävä ilmanvaihto mahdollistavat yksilöllisen sisäilmaston.
- Usean huonekohtaisen laitteen tiedonsiirto WiFillä mahdollistaa yhteiskäytön
- Ohjaus Android- tai iOS-älypuhelimella tai tabletilla
- Viikkoajastus ja käyttötuntilaskuri

Ilmavirta:
jopa 50 m³/h
14 l/s
Lämmöntalteenoton hyötysuhde:
jopa 93 %
Sähköteho:
alkaen 4,45 W

Äänenpainetaso:
alkaen 11 dB(A)

EC motor · ErP 2018 · Wi Fi READY

GEPRÜFT NACHHALTIGES PRODUKT QNG READY SENTINEL HOLDING INSTITUT · DGNB NEUBAU 2023 · QNG Qualitätssiegel Nachhaltiges Gebäude

Rakenne

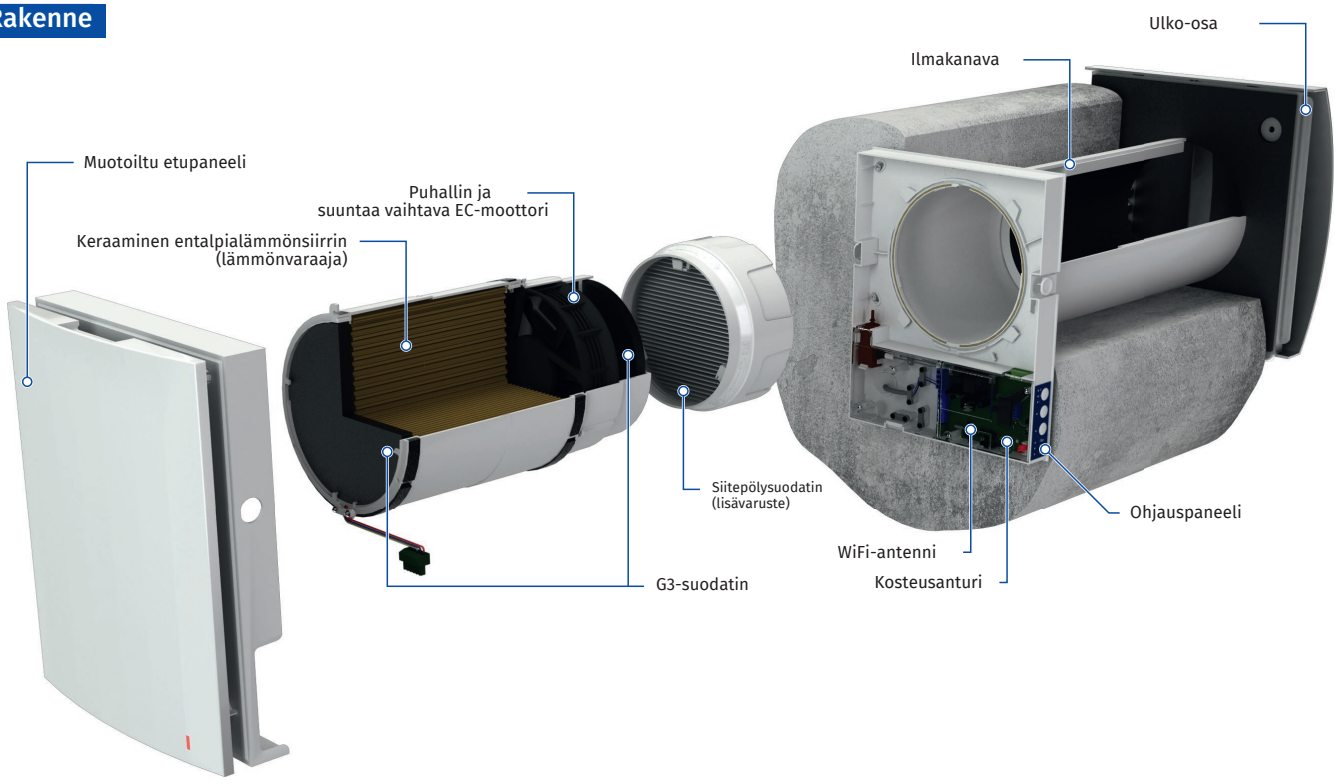

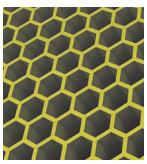

Kennon kuusikulmainen solurakenne mahdollistaa yhden markkinoiden korkeimmista lämmöntalteenoton hyötysuhteista.

Wi Fi READY

Sisäänrakennettu WiFi mahdollistaa langattoman tiedonsiirron ilmanvaihtolaitteiden ja Android- tai iOS-ohjauslaitteen välillä.



Automaattiset sulkuläpät estävät ilman tahattoman takaisinvirtauksen.



Helppo huoltaa. Sisäosa irrotetaan painamalla sen molemmilla sivuilla olevia salpoja.

Erikoismuotoiltu etupaneeli on helppo sulkea. Se varmistaa 100 %:n ilmatiiviyden ja suojaa voimakkailta tuulikuormilta.

Mallimerkinnät

Malli	Ilmakanava	Enimmäisilmavirta, m³/h	Etupaneeli	Ulko-osan tyyppi	Ohjaus
VENTO Expert	A: pyöreä ilmakanava	**50**	-1: muotoiltu etupaneeli	S10: muovinen ulko-osa tavallisille seinille S: metallinen ulko-osa ohuille seinille	W V.2: laitteen ohjaus ja asetukset WiFi-yhteydellä

Ohjaus

- Laitetta ohjataan älypuhelimen tai tabletin sovelluksella.
- Laitteet voidaan yhdistää WiFillä tahdistettua yhteiskäyttöä varten.
- Kodin ilmanvaihdon ohjaus pilvipalvelun kautta mistä tahansa.
- Liitäntä älykodin ja rakennusautomaation järjestelmiin WiFillä.
- Blauberg Home -sovellus Android- ja iOS-laitteille on ladattavissa Google Playsta ja App Storesta.

JETZT BEI Google Play

Laden im App Store

Blauberg Home Androidille

Blauberg Home iOS:lle

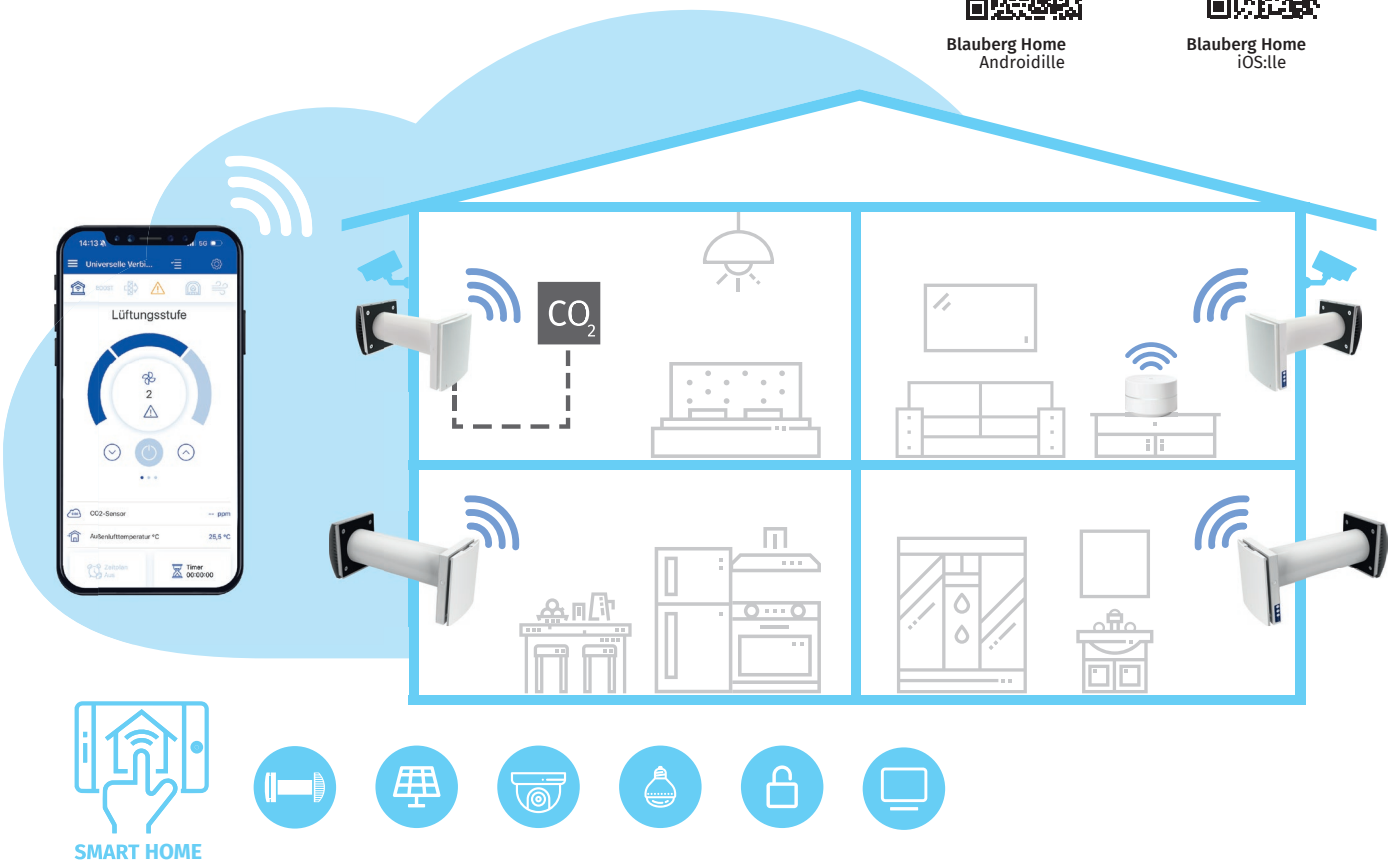

- VENTO Expert A50-1 S10 W V.2 toimii itsenäisenä laitteena tai talon muihin laitteisiin yhdistettynä päälaitteen tahdistamassa ryhmässä. Tällöin vain päälaite vastaanottaa kaukosäätimen signaalin.

OLOHUONEISIIN JA MAKUUHUONEISIIN



VENTO Expert A50-1 S10 W V.2

KEITTIÖÖN JA KYLPYHUONEESEEN



VENTO Expert DUO A30-1 S10 W V.2

- Laitteen toimintatiloja ohjataan laitteen ohjauspaneelilla tai kaukosäätimellä.



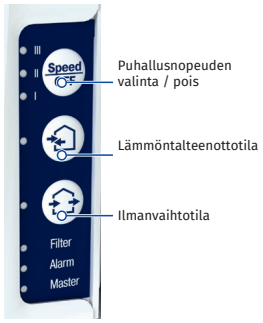

- VENTO Expert A50-1 S10 W V.2 sisältää huoneilman kosteutta valvovan kosteusanturin. Kun asetettu kosteusraja ylittyy, laite siirtyy suurimmalle puhallusnopeudelle järjestelmän muista laitteista riippumatta.

Lämmön ja kosteuden talteenotto

LAITTEEN TOIMINTAPERIAATE

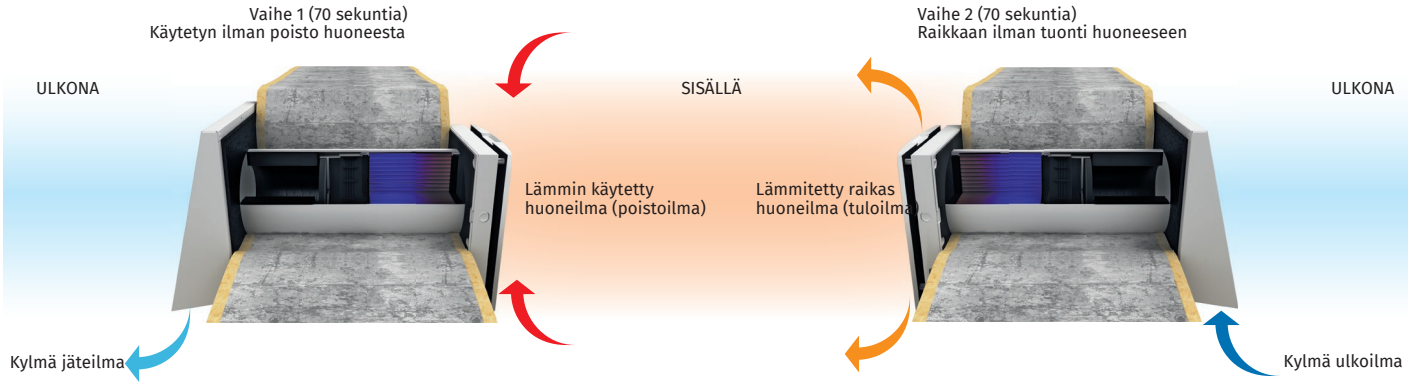

- Lämmin poistoilma virtaa huoneesta keraamisen lämmönsiirtimen läpi ja luovuttaa siihen lämpöä ja kosteutta.
- Lämmönsiirrin lämpenee 70 sekunnissa, minkä jälkeen laite siirtyy tuloilmatilaan.

- Raikas, kylmä ulkoilma virtaa lämmönsiirtimen läpi ja ottaa siitä varastoitunutta lämpöä ja kosteutta.
- Lämmönsiirrin jäähtyy 70 sekunnissa, minkä jälkeen laite siirtyy poistoilmatilaan.

Asennus

- Laite asennetaan rakennuksen ulkoseinään tehtyyn aukkoon. Paras ilmanvaihtoratkaisu on vastakkaisissa vaiheissa toimiva laitepari: osa laitteista tuo huoneeseen raikasta ilmaa ja osa poistaa käytettyä ilmaa.

Uudisrakennuksessa laitteet asennetaan kahdessa vaiheessa:
- Ilmakanavan ja ulko-osan esiasennus sisätöiden ja seinien rappauksen aikana.
- Loppuasennus rakennuksen valmistuessa: sisäosan, ohjausyksikön, sulkuläppien, kasetin, lämmönsiirtimen, puhaltimen ja suodattimien asennus.

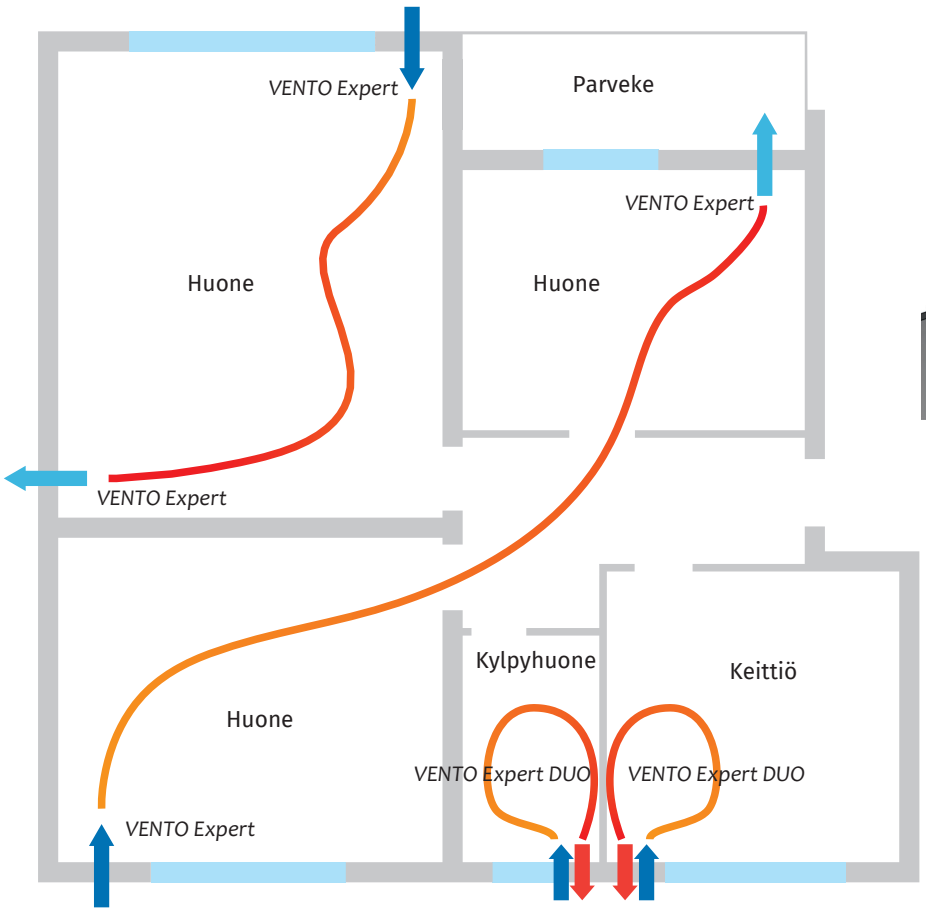

Kulma-asennus tavallisen paksuiseen seinään asennussarjalla
KIT BlauPlast white 160 / KIT BlauPlast chrome 160

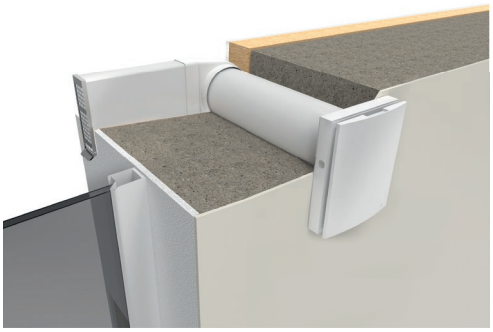

Asennusesimerkki ohuiden seinien ulko-osalla
AH-S grey 160 / AH-S chrome 160

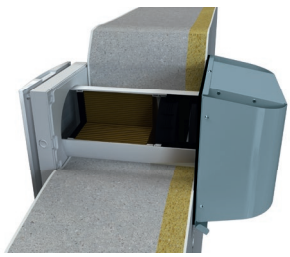

Tekniset tiedot

Ominaisuus	VENTO Expert A50-1 S10 W V.2		
Puhallusnopeus	I	II	III
Syöttöjännite, V / 50 (60) Hz		100–230	
Sähköteho, W	4,45	5,08	7,06
Virta, A	0,035	0,040	0,059
Kierrosnopeus, min⁻¹	800	1300	1900
Ilmavirta ilmanvaihtotilassa, m³/h (l/s)	15 (4)	30 (8)	50 (14)
Ilmavirta lämmöntalteenottotilassa, m³/h (l/s)	8 (2)	15 (4)	25 (7)
SFP, W/l/s	2,14	1,22	1,02
Suodatin		G3 (lisävaruste: siitepölysuodatin)	
Kuivan siirrettävän ilman lämpötila, °C		-20 ... +40	
Äänenpainetaso 1 m, ISO 3741:2004, dB(A)	20	27	30
Äänenpainetaso 3 m, ISO 3741:2004, dB(A)	11	18	21
Ulkomelun vaimennus, DIN EN 20140, dB(A)		42	
Lämmöntalteenoton hyötysuhde, %		jopa 93	
Kotelointiluokka		IP24	
Tuotenumero		8053474	

* Enimmäisilmavirta 40 m³/h

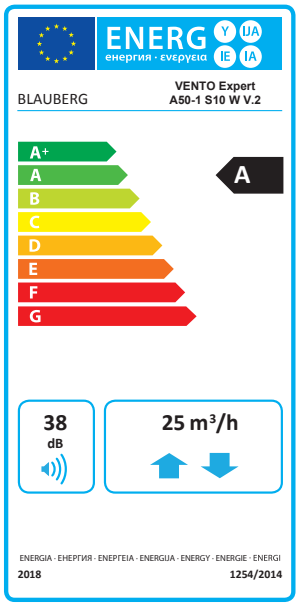

Ulkomitat, mm

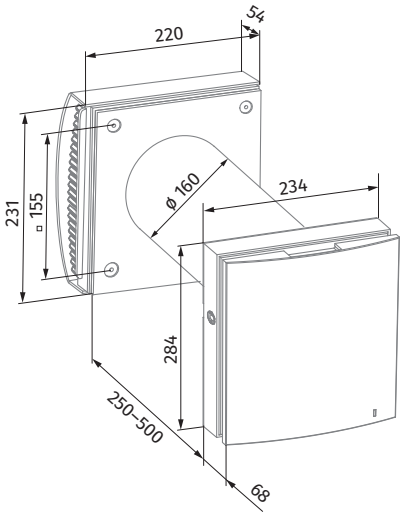

VENTO Expert A50-1 S10 W V.2

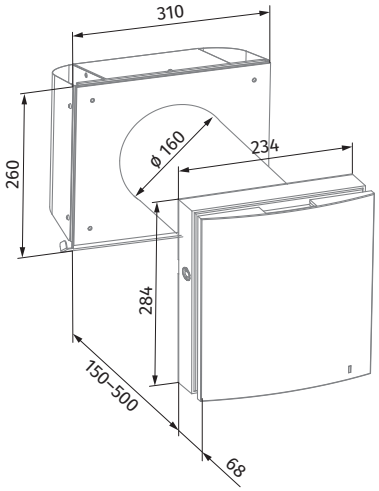

VENTO Expert A50-1 S W V.2
(ohuille seinille)

Lisävarusteet

Tuotenimi		Kuvaus	Tuotenumero
Pre-installation Kit Vento Expert A50-1 S10		Esiasennussarja tavallisen paksuisille seinille: • Ilmakanava • AH 10 -ulko-osa • Styroksitulppa • Styroksikiilat	Ei omaa tuotenumeroa; kootaan erillisistä osista.
Pre-installation Kit Vento Expert A50-1 S		Esiasennussarja ohuille seinille: • Ilmakanava • AH-S 160 -ulko-osa • Styroksitulppa • Styroksikiilat	Ei omaa tuotenumeroa; kootaan erillisistä osista.
Completion Kit Vento Expert A50-1 W V.2		Loppuasennussarja. Sisältö: • Kasetti: lämmönsiirrin, puhallin ja G3-suodattimet • Sisäosa, ohjausyksikkö ja sulkuläpät • Kaukosäädin	8065545
FP Vento Expert A50 G3		G3-suodattimet, 2 kpl	8020827

Tuotenimi		Kuvaus	Tuotenumero
FP2 Vento F7		F7-siitepölysuodatin ja pidike VENTO Expert A50:n ensiasennukseen	8085741
FPC 150x50 F7 Vaihtosuodatin ilman pidikettä		F7-vaihtosiitepölysuodatin ilman pidikettä VENTO Expert A50:lle	8085758
AH white 160		Valkoiseksi maalattu alumiininen ulko-osa kylmään ilmastoon	8120414
AH chrome 160		Harjatusta ruostumattomasta teräksestä valmistettu ulko-osa kylmään ilmastoon	8020360
AH-10 *colour* 160		Muovinen ulko-osa. Saatavilla seuraavissa väreissä: Valkoinen musta harmaa ruskea	8049934
AH-10 chrome 160		Muovinen ulko-osa, jossa teräksen näköinen etulevy	8049941
AH-S chrome 160		Kiillotetusta ruostumattomasta teräksestä valmistettu ulko-osa	8020445
KIT BlauPlast chrome/white 160		Kulma-asennussarja tavallisen paksuisille seinille	chrome: 8042423 white: 8001277
R 160-500		500 mm:n ilmakanava ja styroksitulppa	8022685
R 160-700	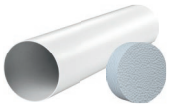	700 mm:n ilmakanava ja styroksitulppa	8022692
FB Vento Expert A50		Kaukosäädin	8020728
CD-1 // CD-2		CO_2-anturi, LED-ilmaisimet ja virtapainike // CO_2-anturi	**CD-1:** 8014406 **CD-2:** 8014413
RBT 500, kaadolla		Asennuselementti, jossa sisäänrakennettu kaato	8069796
RBT 365	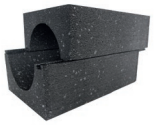	Asennuselementti	8059629