VENTO EXPERT

A50-1 W S-10 V.3 BLK

Huonekohtainen ilmanvaihtolaite lämmöntalteenotolla

Raikasta ilmaa huoneeseen

WiFi-ohjattu huonekohtainen ilmanvaihtolaite, jonka modulaarinen V.3-rakenne helpottaa puhallin- ja lämmönvaraajaosien huoltoa.

- Sovellus, kaukosäädin ja laitteen oma ohjauspaneeli.
- Kosteusanturi sekä usean laitteen langaton tahdistus.
- Musta sisä- ja ulko-osa osaksi sisustusta ja julkisivua.



Musta sisä- ja ulko-osa (BLK)

Ilmavirta, ilmanvaihtotila	Lämmöntalteenotto	Äänenpainetaso	Puhaltimien sähköteho
50 m³/h	**jopa 95 %**	**4 dB(A)**	**alk. 5,0 W**
kolmannella nopeudella	valmistajan enimmäisarvo	3 m, pienin nopeus	ilman lämmitystä

Rakenne ja toiminta



Rakennekuva: valkoinen vertailumalli.

Keraaminen lämmönvaraaja

Noin 70 sekunnin poistojakso varaa lämpöä kennoon. Seuraavalla tulojaksolla lämpö siirtyy raikkaaseen ulkoilmaan.

WiFi ja paikallisohjaus

Ohjaus sovelluksella, kaukosäätimellä tai painikkeilla. Kosteusohjaus, yöajastus ja tehostusajastus.

Modulaarinen V.3

Erilliset puhallin- ja kenno-osat. Puhallin sijaitsee kennon huoneen puolella. Vakiona G3-suodatus.

Tekniset tiedot ja asennus

Blauberg Vento Expert A50-1 W S-10 V.3 BLK

Tuotenumero 8102066

Ominaisuus	I	II	III
Ilmavirta ilmanvaihtotilassa, m³/h	15	30	50
Ilmavirta lämmöntalteenottotilassa, m³/h	8	15	25
Puhaltimien sähköteho, W	5,0	6,0	8,5
Virta ilman lämmitystä, A	0,035	0,040	0,059
Äänenpainetaso 1 m, dB(A)	13	25	37
Äänenpainetaso 3 m, dB(A)	4	16	28
Syöttöjännite ja taajuus	100-240 V / 50-60 Hz		
Lämmöntalteenoton hyötysuhde	jopa 95 %		
Siirrettävän ilman lämpötila	-20 ... +40 °C		
Suodatus / suojaus / energialuokka	G3 / IP24 / A		
Ohjaus	WiFi, sovellus, kaukosäädin, painikkeet		

Nopeudet I / II / III. Äänenpainetasot ilmoitetaan mittausetäisyyden mukaan. Hyötysuhde on valmistajan mittausolosuhteissa ilmoittama enimmäisarvo. G4- ja F7-suodattimet ovat lisävarusteita. F7-suodattimella enimmäisilmavirta on 40 m³/h. Mittapiirros ja rakennekuva esittävät valkoista S10-vertailumallia.

Asennus ja mitat

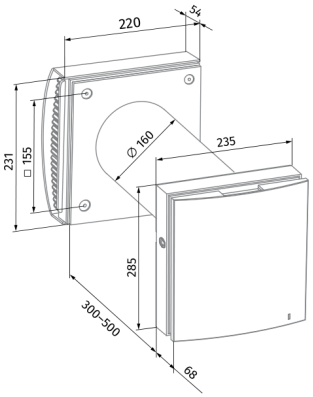

Valmistajan mittapiirros, mm

Sisäosa 235 × 285 × 68 mm (leveys × korkeus × syvyys). Kanavan halkaisija 160 mm. S10-version seinävahvuus 300-500 mm. Tasapainoiseen ilmanvaihtoon suositellaan vastakkaisiin suuntiin tahdistettua laiteparia.

Ilmanvaihto, lämmöntalteenotto sekä yö- ja tehostusajastus. Sovellusohjauksella säädetään laitteiden yhteistoimintaa ja kosteusohjauksen asetuksia.

Suodattimet ja lisävarusteet

Lisävarusteita: G3-vaihtosuodattimet, G4- ja F7-suodatus, vaihtoehtoiset ulko-osat ja KIT BlauPlast 160 -kulma-asennussarja. Valinta tehdään kohteen mukaan.

Sopiva laite ja asennus

Kysy apua mitoitukseen ja kokonaisuuden valintaan.

ilmanvaihtoliike.fi