VENTO EXPERT A50-1 W V.3

HUONEKOHTAISET LTO-LAITTEET

Ominaisuudet

- Energiatehokas huonekohtainen tulo- ja poistoilmanvaihto asuntoihin, omakotitaloihin, mökkeihin sekä julkisiin ja liiketiloihin.
- Lämmöntalteenotto vähentää ilmanvaihdon lämpöhäviöitä.
- Kosteustasapaino ja säädettävä ilmanvaihto mahdollistavat yksilöllisen sisäilmaston.
- Usean huonekohtaisen laitteen tiedonsiirto WiFillä mahdollistaa tahdistetun yhteiskäytön.
- Ohjaus Android- tai iOS-älypuhelimella tai tabletilla.

Ilmavirta:
jopa 50 m³/h
14 l/s
Lämmöntalteenoton hyötysuhde:
jopa 95 %

Sähköteho: alkaen 5,0 W
SFP: alkaen 1,22 W/l/s

Äänenpainetaso:
alkaen 4 dBA

EC motor · ErP 2016 · ErP 2018 · Wi Fi READY



Rakenne

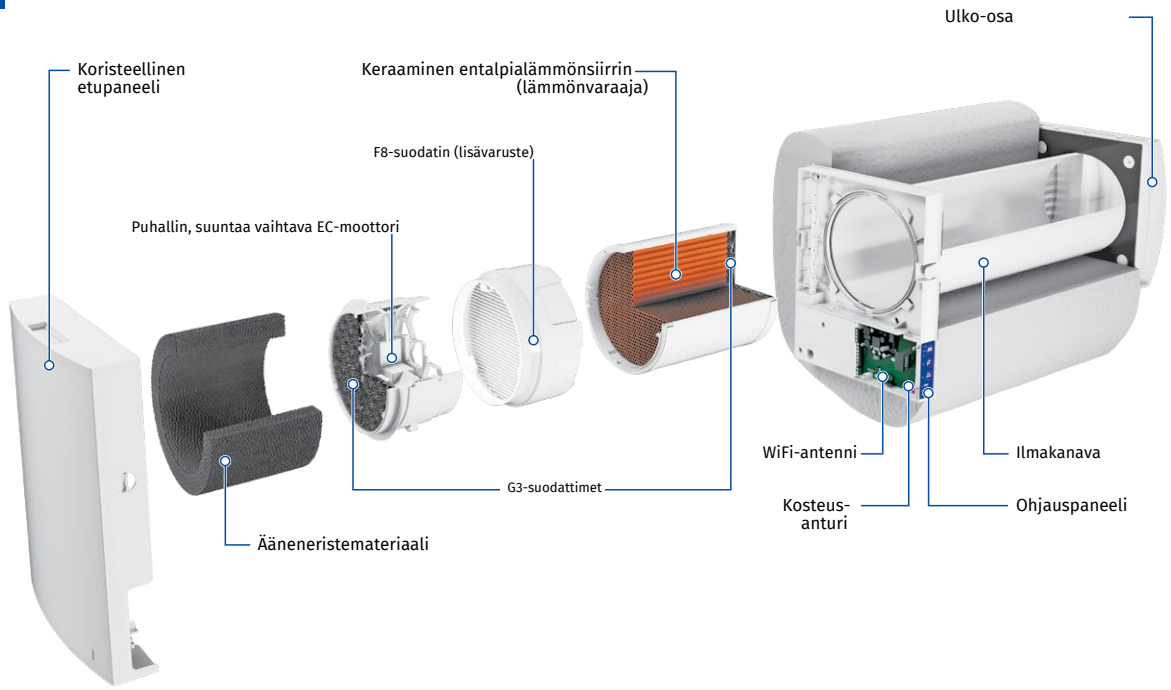



Kennon innovatiivinen kuusikulmainen solurakenne mahdollistaa yhden markkinoiden korkeimmista lämmöntalteenoton hyötysuhteista

Wi Fi READY

Sisäänrakennettu WiFi mahdollistaa laitteiden langattoman tiedonsiirron ja ohjauksen Android- tai iOS-laitteella



Automaattiset sulkuläpät estävät ilman takaisinvirtauksen



Erikoismuotoiltu etupaneeli suljetaan käsin. Se varmistaa 100 %:n ilmatiiviyden ja suojaa tuulikuormalta

Mallimerkinnät

Malli	Ilmakanava	Nimellisilmavirta [m³/h]	Etupaneeli	Ulko-osan tyyppi	Ohjaus
Vento Expert	A: pyöreä ilmakanava	**50**	-1: tasainen etupaneeli	_: valkoinen muovinen ulko-osa AH-10 white 160 (tavallisille seinille) S: metallinen ulko-osa (ohuille seinille)	W V.3: laitteen ohjaus ja asetukset WiFi-mobiilisovelluksella

VENTO EXPERT A50-1 W V.3

HUONEKOHTAISET LTO-LAITTEET

Ohjaus

- Ohjaus älypuhelimen tai tabletin sovelluksella.
- Laitteet voidaan yhdistää WiFillä tahdistettua yhteiskäyttöä varten.
- Kodin ilmanvaihdon ohjaus pilvipalvelun kautta mistä tahansa.
- Liitäntä älykodin tai rakennusautomaatiojärjestelmään (BMS) WiFillä.

Blauberg Vento V.2 -sovellus Android- ja iOS-laitteille on ladattavissa Google Playsta ja App Storesta.

GET IT ON Google Play

Download on the App Store

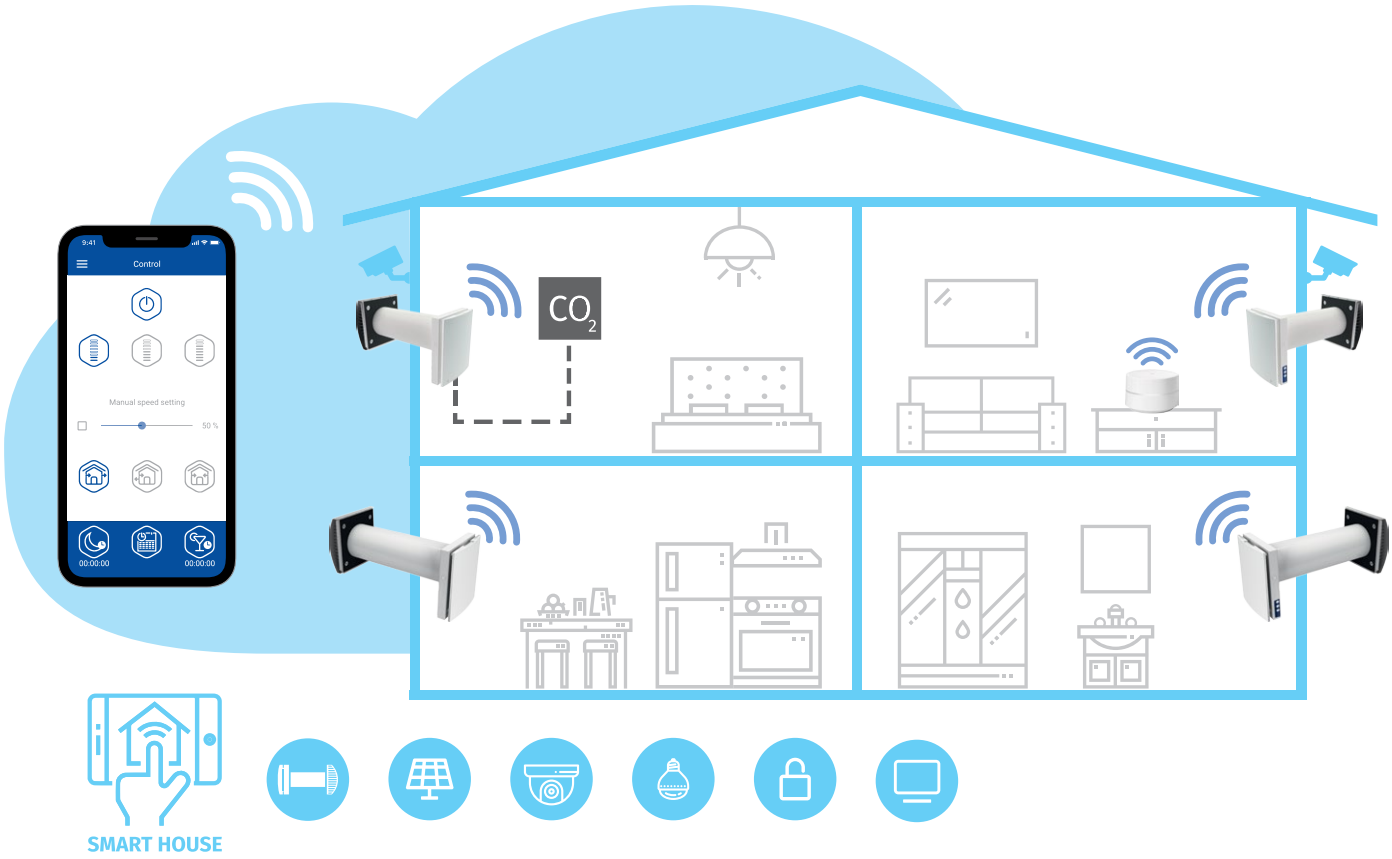

- Vento Expert A50-1 W V.3 toimii itsenäisenä laitteena tai talon muihin laitteisiin yhdistettynä päälaitteen ohjaamassa ryhmässä. Tällöin vain päälaite vastaanottaa kaukosäätimen signaalin.

OLOHUONEISIIN JA MAKUUHUONEISIIN



Vento Expert

KEITTIÖÖN JA KYLPYHUONEESEEN



Vento Expert Duo

- Laitteen toimintatilaa ohjataan myös sen kotelossa olevalla kosketusohjauspaneelilla tai kaukosäätimellä.

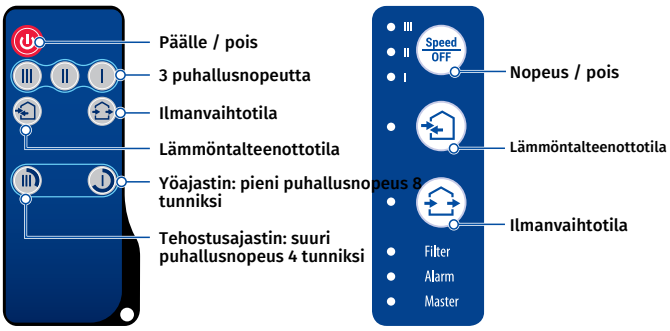

- Vento Expertin kosteusanturi valvoo huoneilman kosteutta. Kun asetettu kosteusraja ylittyy, laite siirtyy puhallusnopeudelle III.

VENTO EXPERT A50-1 W V.3

HUONEKOHTAISET LTO-LAITTEET

Lämmöntalteenotto

LAITTEEN TOIMINTA TALVELLA

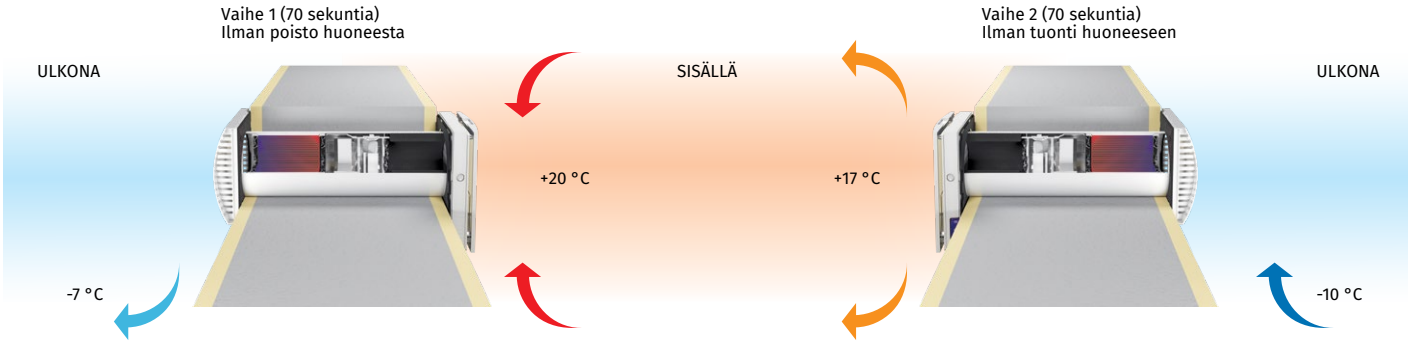

- Lämmin käytetty ilma poistetaan huoneesta keraamisen lämmönsiirtimen läpi. Ilma luovuttaa siihen lämpöä ja kosteutta.
- Kun keraaminen lämmönsiirrin on lämmennyt, laite siirtyy tuloilmatilaan.
- Puhdas kylmä ulkoilma virtaa lämmönsiirtimen läpi ja ottaa siitä varastoitunutta lämpöä ja kosteutta.
- Kun lämmönsiirrin on jäähtynyt, laite siirtyy poistoilmatilaan.

Asennus

- Laite asennetaan rakennuksen ulkoseinään tehtyyn aukkoon.
- Paras ilmanvaihtoratkaisu on vastakkaisiin vaiheisiin tahdistettu laitepari. Osa laitteista tuo huoneeseen raikasta ilmaa ja osa poistaa käytettyä ilmaa. Näin saavutetaan tehokas ja tasapainoinen ilmanvaihto.
- Uudisrakennuksessa laitteet asennetaan kahdessa vaiheessa:
  - Ilmakanavan ja ulko-osan esiasennus sisätöiden ja ulkoseinän viimeistelyn aikana.
  - Loppuasennus ennen rakennuksen käyttöönottoa: sisäosa, ohjausyksikkö ja sulkuläpät, kasetti, lämmönsiirrin, puhallin ja suodattimet.

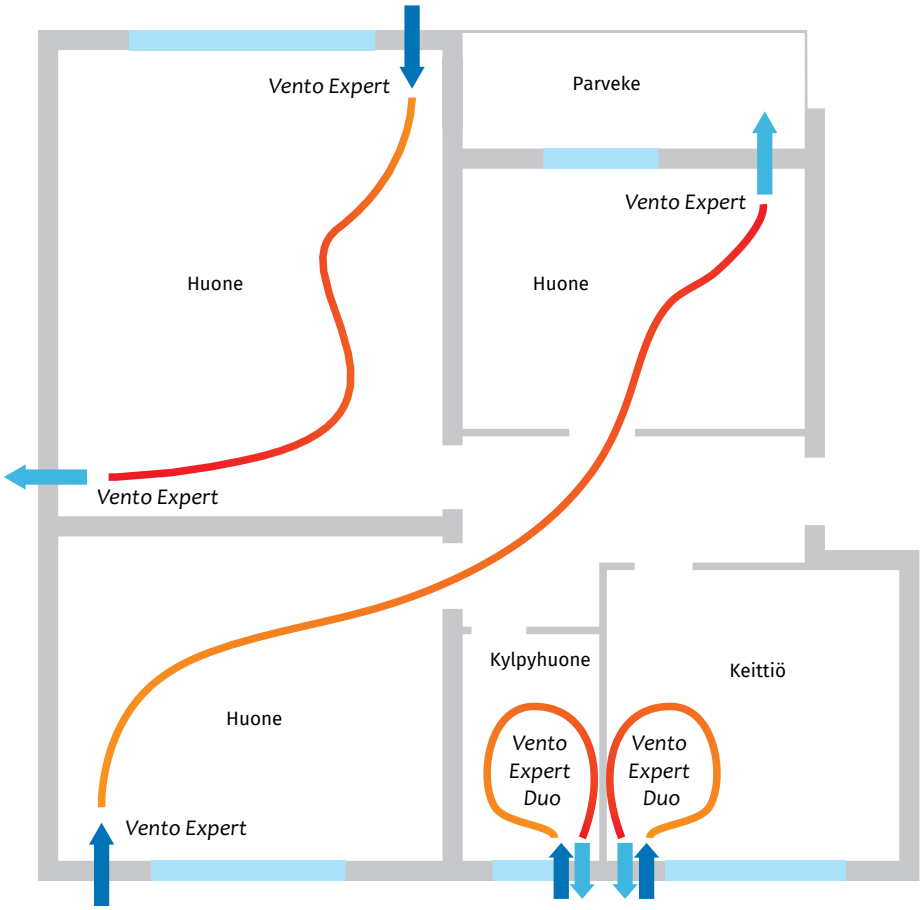

Kulma-asennus tavallisen paksuiseen seinään sarjalla
KIT BlauPlast white 160 / KIT BlauPlast chrome 160

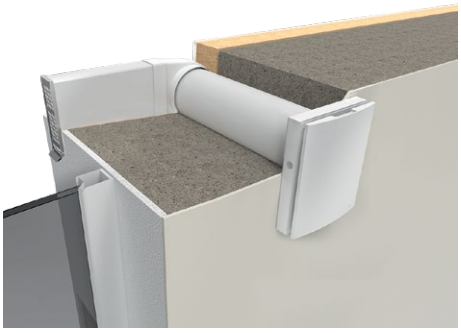

Asennusesimerkki ohuiden seinien ulko-osalla
AH-S grey 160 / AH-S chrome 160



VENTO EXPERT A50-1 W V.3

Tekniset tiedot

Ominaisuus	Vento Expert A50-1 W V.3 Vento Expert A50-1 S W V.3		
Puhallusnopeus	I	II	III
Jännite [V / 50 (60) Hz]		100–240	
Sähköteho [W]	5.0	6.0	8.5
Virta [A]	0.035	0.040	0.059
Kierrosnopeus [min⁻¹]	800	1300	1900
Ilmavirta ilmanvaihtotilassa [m³/h (l/s)]	15 (4)	30 (8)	50 (14)
Ilmavirta lämmöntalteenottotilassa [m³/h (l/s)]	8 (2)	15 (4)	25 (7)
SFP [W/l/s]	2.40	1.23	1.22
Suodatin	G3 (lisävaruste: G4; F7 PM2.5 > 70 %*)		
Siirrettävän ilman lämpötila [°C]	-20…+40		
Äänenpainetaso 1 m, ISO 3741:2004 [dBA]	13	25	37
Äänenpainetaso 3 m, ISO 3741:2004 [dBA]	4	16	28
Ulkomelun vaimennus, DIN EN 20140 [dBA]	41/47**		
Ilmavirran paine-eroherkkyysluokka, EN 13141-8	S3***		
Laitteen sisäinen ja ulkoinen tiiviysluokka, EN 13141-8	D1		
Lämmöntalteenoton hyötysuhde, DIBt LÜ-A 20 [%]	jopa 95		
Kotelointiluokka	IP24		

* Enimmäisilmavirta 40 m³/h
** Etupaneeli avoinna / suljettuna
*** 100 %:n puhallusnopeuden asetus käsin mobiilisovelluksessa

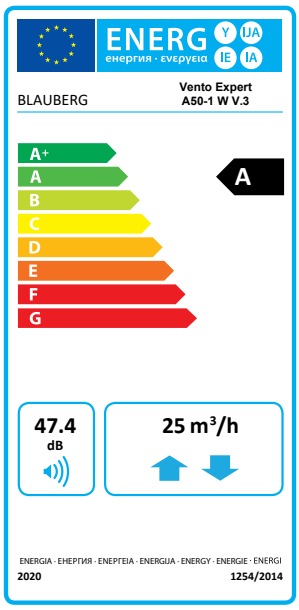

Mitat [mm]

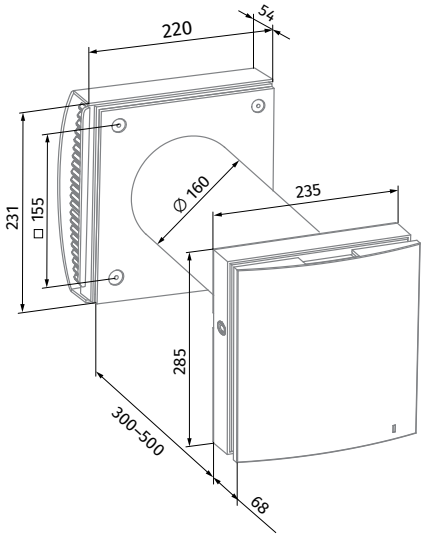

Vento Expert A50-1 W V.3

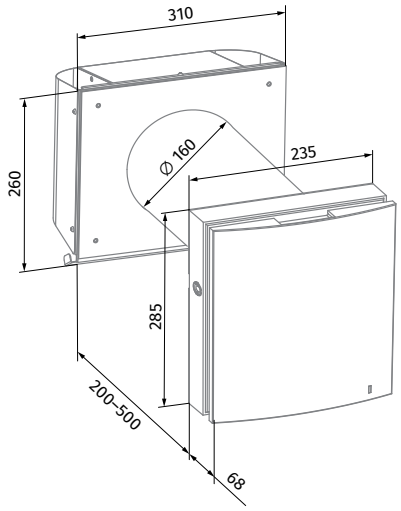

Vento Expert A50-1 S W V.3
(ohuille seinille)

VENTO EXPERT A50-1 W V.3

HUONEKOHTAISET LTO-LAITTEET

Lisävarusteet

Nimi		Kuvaus
Pre-installation Kit Vento Expert A50-1		Esiasennussarja tavallisen paksuiseen seinään. Sisältö: • Ilmakanava • AH-10 white 160 -ulko-osa • Styroksitulppa • Styroksikiilat
Pre-installation Kit Vento Expert A50-1 S		Esiasennussarja ohueen seinään. Sisältö: • Ilmakanava • AH-S chrome 160 -ulko-osa • Styroksitulppa • Styroksikiilat
Completion Kit Vento Expert A50-1 W V.3		Loppuasennussarja. Sisältö: • Kasetti: lämmönsiirrin, puhallin ja G3-suodattimet • Sisäosa, ohjausyksikkö ja sulkuläpät • Kaukosäädin
FP2 Vento G3		G3-suodattimet (2 kpl)
FP2 Vento G4		Karkeasuodatin. Sisältö: • Muovinen suodatinpidike (1 kpl) • G4-suodatin (1 kpl).
FPC 150x50 G4		G4-karkeasuodatin
FP2 Vento F7		Suodatinsarja. Sisältö: • Muovinen suodatinpidike (1 kpl) • F7-hienosuodatin (1 kpl). Suodatusteho PM2.5 > 70 %
FPC 150x50 F7		F7-hienosuodatin. Suodatusteho PM2.5 > 70 %
AH-8 white 160		Valkoiseksi maalattu alumiininen ulko-osa kylmään ilmastoon, jäätymisenestolla
AH-8 chrome 160		Harjattu ruostumaton teräsulko-osa kylmään ilmastoon, jäätymisenestolla
AH-10 *colour* 160		Muovinen ulko-osa. Saatavilla seuraavissa väreissä: Valkoinen, Musta, Harmaa, terrakotta, ruskea, vintage
AH-10 chrome 160		Muovinen ulko-osa, jossa harjattua terästä jäljittelevä etulevy
AH-11 *colour* 160		Muovinen ulko-osa. Saatavilla seuraavissa väreissä: Valkoinen, Musta, Harmaa, terrakotta, ruskea, vintage

VENTO EXPERT A50-1 W V.3

Nimi		Kuvaus
AH-S white 160		Valkoiseksi maalattu ruostumaton teräsulko-osa
AH-S chrome 160		Harjatusta ruostumattomasta teräksestä valmistettu ulko-osa
PP 160/0.5		Sisäpuolelta asennettava ulko-osa
KIT BlauPlast white 160		Kulma-asennussarja, valkoinen ulkosäleikkö (tavallisille seinille)
KIT BlauPlast chrome 160		Kulma-asennussarja, ruostumaton teräsulkosäleikkö (tavallisille seinille)
R 160-500		500 mm:n ilmakanava ja styroksitulppa
R 160-700		700 mm:n ilmakanava ja styroksitulppa
SE Vento Expert W		Kosketusohjauspaneeli
FB Vento Expert A50		Kaukosäädin
CD-1		CO_2-anturi, CO_2-LED-ilmaisin ja toimintatilan kosketusvalitsin
CD-2		CO_2-anturi
S Vento Expert A50		Pahvimalli laitteen sisäpuoliseen asennukseen