

Huonekohtainen, virtaussuuntaa vaihtava ilmanvaihtolaite lämmöntalteenotolla

VENTO Expert A50-1 W V.3
VENTO Expert A50C1-1 W V.3

FI *ASENNUS- JA KÄYTTÖOHJE*

Ilmanvaihtoliike

BLAUBERG

Suomennos. Lähdehuomautukset sivulla 24.
Lisätiedot: ilmanvaihtoliike.fi

SISÄLLYS

Turvallisuusvaatimukset 2
Käyttötarkoitus 4
Toimitussisältö 4
Mallimerkinnät 4
Tekniset tiedot 5
Rakenne ja toimintaperiaate 6
Asennus ja käyttöönoton valmistelu 8
Sähköliitäntä 11
Huolto 19
Varastointi- ja kuljetusohjeet 21
Valmistajan takuu 22
Vastaanottotodistus 23
Myyjän tiedot 23
Asennustodistus 23
Takuukortti 23

Tämä käyttöohje on laitteen keskeinen käyttöasiakirja tekniselle henkilöstölle sekä huolto- ja käyttöhenkilöstölle.
Ohje sisältää tietoja VENTO Expert A50-1 W V.3 -laitteen ja sen kaikkien muunnosten käyttötarkoituksesta, teknisistä ominaisuuksista, toimintaperiaatteesta, rakenteesta ja asennuksesta.
Teknisellä henkilöstöllä ja huoltohenkilöstöllä on oltava ilmanvaihtojärjestelmiä koskeva teoreettinen ja käytännön koulutus. Heidän on osattava noudattaa työturvallisuusohjeita sekä käyttömaassa sovellettavia rakentamismääräyksiä ja standardeja.

TURVALLISUUSVAATIMUKSET

Laitetta eivät saa käyttää henkilöt (lapset mukaan lukien), joiden fyysiset, aistilliset tai henkiset kyvyt ovat heikentyneet tai joilla ei ole riittävää kokemusta ja tietoa, ellei heidän turvallisuudestaan vastaava henkilö valvo käyttöä tai ole opastanut heitä laitteen käyttöön. Lapsia on valvottava, jotta he eivät leiki laitteella.
Vähintään 8-vuotiaat lapset ja henkilöt, joiden fyysiset, aistilliset tai henkiset kyvyt ovat heikentyneet tai joilta puuttuu kokemusta ja tietoa, saavat käyttää laitetta, jos heitä valvotaan tai heille on opastettu laitteen turvallinen käyttö ja he ymmärtävät siihen liittyvät vaarat.

Lapset eivät saa puhdistaa laitetta tai tehdä käyttäjälle kuuluvaa huoltoa ilman valvontaa. Lapset eivät saa leikkiä laitteella.

Laite on liitettävä sähköverkkoon erotuslaitteen kautta. Erotuslaite on asennettava kiinteään johdotukseen sähkölaitteiden asennusmääräysten mukaisesti. Sen kaikkien napojen kosketinvälin on mahdollistettava täydellinen erottaminen ylijänniteluokan III olosuhteissa.

Jos virtajohto vaurioituu, valmistajan, tämän huoltoliikkeen tai vastaavan pätevyyden omaavan henkilön on vaihdettava se vaaran välttämiseksi.

Varmista ennen suojuksen irrottamista, että laite on erotettu sähköverkosta.

On estettävä kaasun tai muiden polttoaineiden polttolaitteiden avoimista savuhormeista peräisin olevien kaasujen takaisinvirtaus huoneeseen.

Laite voi haitata kaasua tai muita polttoaineita käyttävien laitteiden turvallista toimintaa myös muissa huoneissa, jos palokaasut virtaavat takaisin sisätiloihin. Kaasut voivat aiheuttaa häkämyrkytyksen. Asennuksen jälkeen

pätevän henkilön on testattava hormiin liitettyjen kaasulaitteiden toiminta ja varmistettava, ettei palokaasujen takaisinvirtausta esiinny.

Vain pätevä henkilöstö, jolla on ilmanvaihtolaitteiden asennukseen, sähkökytkentöihin ja huoltoon tarvittava koulutus ja pätevyys, saa tehdä tässä ohjeessa kuvatut toimenpiteet.
Älä yritä asentaa laitetta, kytkeä sitä sähköverkkoon tai huoltaa sitä itse.
Nämä työt ovat vaarallisia eikä niitä voi tehdä ilman erityisosaamista.
Katkaise sähkönsyöttö ennen kaikkia laitteelle tehtäviä toimenpiteitä.
Laitteen asennuksessa ja käytössä on noudatettava tämän käyttöohjeen kaikkia vaatimuksia sekä kaikkia sovellettavia paikallisia ja kansallisia rakennus-, sähkö- ja teknisiä määräyksiä ja standardeja.
Erota laite sähköverkosta ennen kaikkia kytkentä-, huolto-, kunnossapito- ja korjaustöitä.

Laitteen saa kytkeä sähköverkkoon vain sähköasentaja, jolla on oikeus työskennellä enintään 1000 V:n sähkölaitteistoissa ja joka on lukenut tämän käyttöohjeen huolellisesti.
Tarkasta ennen asennuksen aloittamista, ettei siipipyörässä, kotelossa tai säleikössä ole näkyviä vaurioita. Kotelon sisällä ei saa olla vieraita esineitä, jotka voivat vaurioittaa siipipyörän siipiä.

Vältä kotelon puristumista asennuksen aikana! Kotelon muodonmuutos voi jumittaa moottorin ja aiheuttaa liiallista melua.
Laitteen väärinkäyttö ja luvattomat muutokset ovat kiellettyjä.
Siirrettävä ilma ei saa sisältää pölyä tai muita kiinteitä epäpuhtauksia, tahmeita aineita tai kuitumaisia materiaaleja.
Älä käytä laitetta vaarallisessa tai räjähdysvaarallisessa ympäristössä, jossa on esimerkiksi alkoholia, bensiiniä tai hyönteismyrkkyjä.
Älä sulje tai tuki tulo- tai poistoilma-aukkoja, jotta ilma pääsee virtaamaan tehokkaasti.
Älä istu laitteen päällä äläkä aseta sen päälle esineitä.
Tämän käyttöohjeen tiedot olivat oikeat asiakirjan laatimishetkellä.
Valmistaja pidättää oikeuden muuttaa tuotteidensa teknisiä ominaisuuksia, rakennetta tai kokoonpanoa milloin tahansa uusimman teknisen kehityksen hyödyntämiseksi.
Älä koskaan koske laitteeseen märillä tai kosteilla käsillä.
Älä koskaan koske laitteeseen paljain jaloin.
Älä asenna tai käytä laitetta ennen kuin kaikki rakennus- ja viimeistelytyöt sen asennushuoneessa ovat valmiit.
LUE ULKOISTEN LISÄLAITTEIDEN OMAT KÄYTTÖOHJEET ENNEN NIIDEN ASENNUSTA.

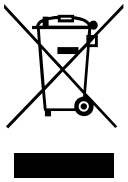

LAITE ON KÄYTTÖIKÄNSÄ PÄÄTYTTYÄ
TOIMITETTAVA ERILLISKERÄYKSEEN.
ÄLÄ HÄVITÄ LAITETTA LAJITTELEMATTOMAN YHDYSKUNTAJÄTTEEN MUKANA.

KÄYTTÖTARKOITUS

Laite on tarkoitettu asuntojen, mökkien, hotellien, kahviloiden sekä muiden asuin- ja julkisten tilojen jatkuvaan koneelliseen ilmanvaihtoon. Lämmönvaraaja ottaa talteen poistoilman lämpöenergiaa ja lämmittää sen avulla sisään tuotavaa raikasta, suodatettua ilmaa.
Laite on tarkoitettu asennettavaksi ulkoseinään.
Laite on suunniteltu jatkuvaan käyttöön.

TOIMITUSSISÄLTÖ

Nimi	Määrä
Ilmanvaihtolaitteen sisäyksikkö	1 kpl
Ilmakanava	1 kpl
Äänenvaimennusmateriaali	1 kpl
Puhallinyksikkö	1 kpl
Lämmönsiirrinyksikkö	1 kpl
Ulko-osa	1 kpl
Kaukosäädin	1 kpl
Pahvinen asennusmalline	1 kpl
Asennustarvikkeet	2 pakkausta
Vaahtomuovikiilat	1 sarja
Käyttöohje	1 kpl
Ulkosäleikön asennusohje	1 kpl
Pakkauslaatikko	1 kpl

MALLIMERKINNÄN SELITE

VENTO Expert A 50 C1 -1 W V.3 BLK

Sisäyksikön väri
BLK - musta

Laiteversio

Ohjausjärjestelmän tyyppi
W: laitteiden Wi-Fi-yhteys

Etupaneelin versio
1: tasainen ohjauspaneeli

Lämmönvaraajan versio
_: vakiovaraaja, pituus 150 mm
C1: lyhennetty varaaja, pituus 100 mm

Nimellisilmavirta [m3/h]

Kanavan poikkileikkaus
A: pyöreä

Laitesarja
Vuorotellen yhteen suuntaan puhaltavien laitteiden sarja

TEKNISET TIEDOT

Sisäyksikön asennushuoneen lämpötilan on oltava +1 °C...+40 °C ja suhteellisen kosteuden enintään 65 % ilman tiivistymistä. Lyhytaikainen nousu 80 %:iin on sallittu, jolloin laitteen pintaan voi tiivistyä kosteutta.

Jos käyttöolosuhteet ylittävät ilmoitetut rajat, sammuta laite. Huolehdi raitisilman saannista avoimista ikkunoista.

Siirrettävän ilman lämpötilan on oltava -20 °C...+40 °C.

Laite kuuluu sähköiseen suojausluokkaan II.
Vaarallisten osien kosketuksen ja veden sisäänpääsyn suojausluokka on IP24.

Laitteen rakennetta kehitetään jatkuvasti, joten jotkin mallit voivat hieman poiketa tässä ohjeessa kuvatuista.
Mallikohtaiset tekniset tiedot on merkitty laitteen koteloon.
A - kanavan ulkonema ulkoseinän pinnasta. Riippuu valitun ulkosäleikön tyypistä.

Laitteen osien sijoittelu seinän sisään

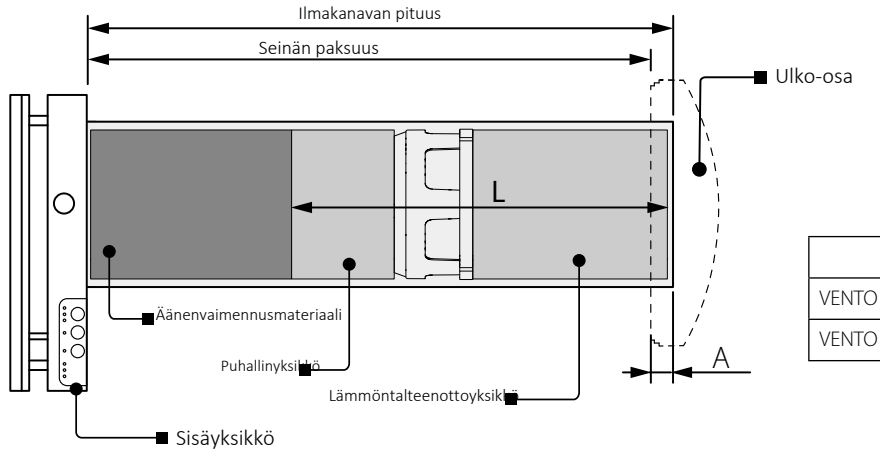

Laitemalli	L, mm
VENTO Expert A50-1 W V.3	342
VENTO Expert A50C1-1 W V.3	304

Toimitetun kanavan pituus ja ulkosäleikön malli riippuvat laitemallista (katso Mallimerkinnät). Ulkosäleikön ulko- ja liitäntämitat, kanavan ulkonema A sekä asennusjärjestys on esitetty säleikön erillisessä asennusohjeessa.

Etupaneelin kokonaismitat esitetään alla.

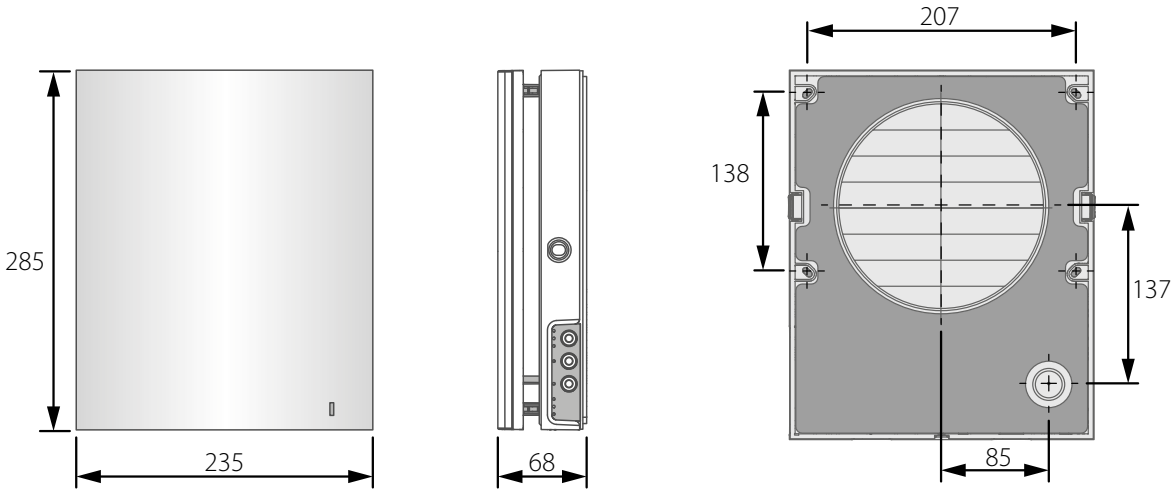

Wi-Fi-yhteyden tekniset tiedot

Standardi	IEFE 802.11b/g/n
Taajuusalue [GHz]	2.4
Lähetysteho [mW] (dBm)	100(+20)
Verkko	DHCP
WLAN-suojaus	WPA, WPA2

Mallikohtaiset tekniset tiedot on merkitty laitteen koteloon.

RAKENNE JA TOIMINTAPERIAATE

Laite koostuu sisäyksiköstä ja sen koristepaneelista, puhallinyksiköstä, lämmönvaraajayksiköstä, äänenvaimennuskerroksella varustetusta kanavasta sekä ulkosäleiköstä.
Puhallin- ja lämmönvaraajayksiköissä on kaksi karkeasuodatinta, jotka estävät pölyn ja vieraiden esineiden pääsyn varaajaan ja puhaltimeen.
Sisäyksikössä on automaattiset sulkuikkunat, jotka sulkeutuvat laitteen pysähtyessä ja estävät takaisinvirtauksen.
Ulkosäleikkö estää veden ja muiden esineiden suoran pääsyn laitteeseen.

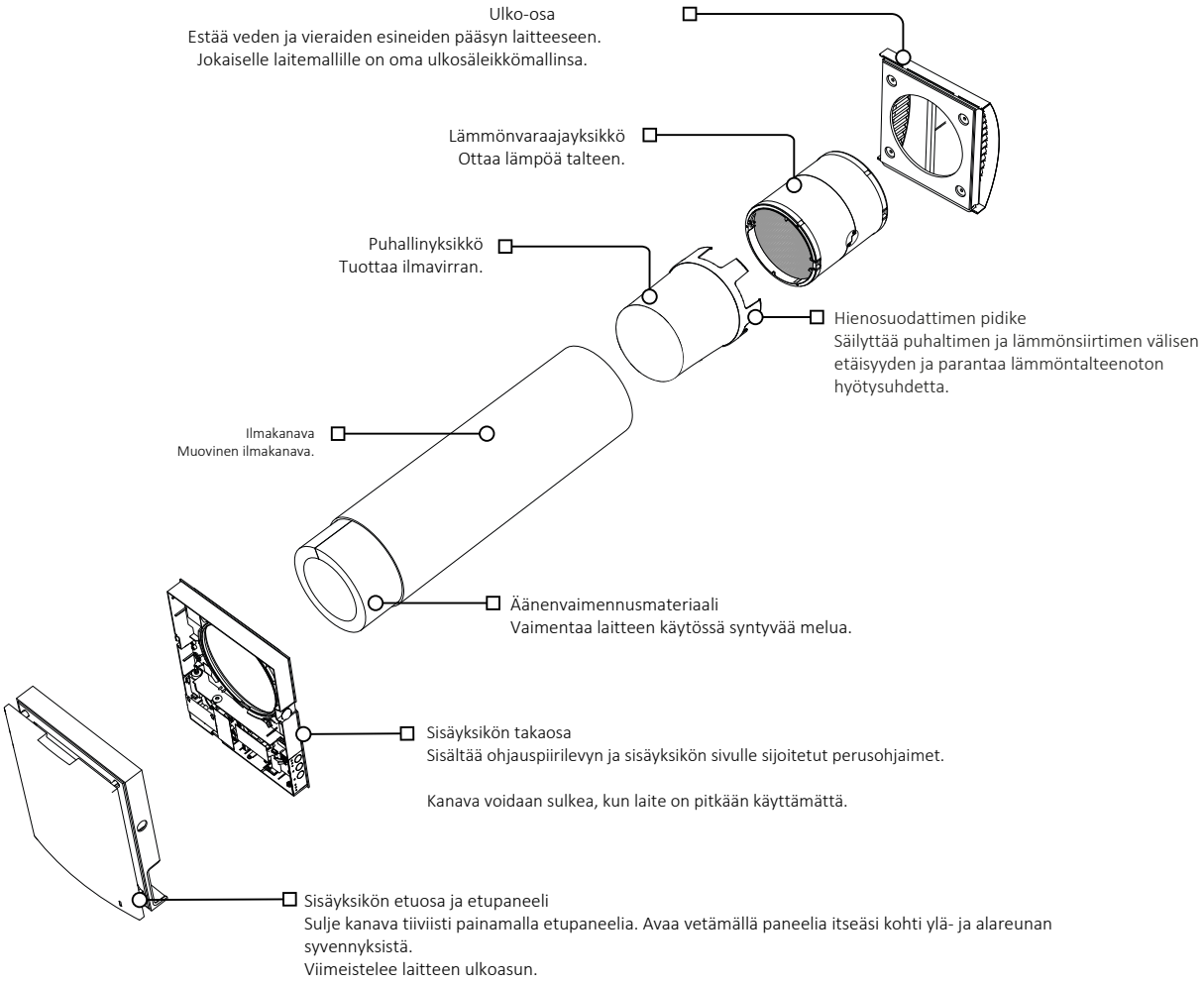

AUTOMAATTISTEN SULKUIKKUNOIDEN TOIMINTA

Sisäyksikössä on automaattiset sulkuikkunat. Ne avautuvat käytön ajaksi ja päästävät ilman virtaamaan vapaasti. Ne sulkeutuvat 2 minuutin kuluessa laitteen sammuttamisesta.

Sulkuikkunat kiinni

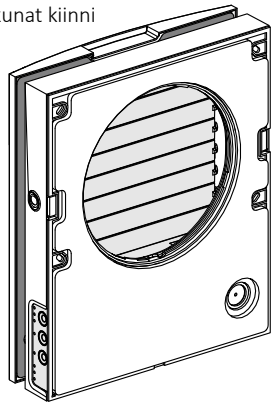

Sulkuikkunat auki

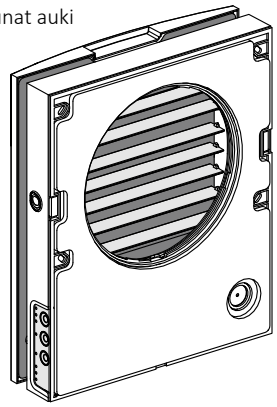

LAITTEEN TOIMINTATILAT

Ilmanvaihto: laite toimii valitulla nopeudella joko poisto- tai tuloilmatilassa.
Osa verkon laitteista toimii tuloilmatilassa ja osa poistoilmatilassa DIP-kytkimen nro 3 asennon mukaan (katso DIP-kytkimien asennot).
Tehostus: laite siirtyy enimmäisnopeudelle toimintatilaa vaihtamatta.
Lämmöntalteenotto: laite toimii vuorottelevasti ja ottaa lämpöä sekä kosteutta talteen. Ilmavirran suunta vaihtuu jaksoittain.

- Jakso I. Lämmin käytetty ilma poistuu huoneesta keraamisen lämmönvaraajan läpi, johon sitoutuu lämpöä ja kosteutta. Varaajan lämmettyä 70 sekunnissa laite vaihtaa tuloilmatilaan.
- Jakso II. Raikas ulkoilma virtaa keraamisen varaajan läpi, ottaa vastaan kosteutta ja lämpenee varastoituneella lämmöllä. Varaajan jäähdyttyä 70 sekunnissa laite vaihtaa poistolle ja jakso alkaa uudelleen. Kahden laitteen asennuksessa ne toimivat vastakkaisiin suuntiin: toinen tuo ja toinen poistaa ilmaa.

Tuloilma: laite tuo ilmaa DIP-kytkimen nro 3 asennosta riippumatta (katso DIP-kytkimen asennot).

ASENNUS JA KÄYTTÖÖNOTTO

LUE KÄYTTÖOHJE ENNEN LAITTEEN ASENTAMISTA.

LUE MAHDOLLISTEN ULKOISTEN LISÄLAITTEIDEN KÄYTTÖOHJEET ENNEN ASENNUSTA.

ÄLÄ PEITÄ ASENNETUN LAITTEEN ILMAKANAVAA PÖLYÄ KERÄÄVILLÄ MATERIAALEILLA, KUTEN VERHOILLA TAI KANGASKAIHTIMILLA. NE ESTÄVÄT ILMAN KIERTÄMISEN HUONEESSA.

Tee pyöreä läpivienti ulkoseinään. Aukon koko on esitetty alla olevassa kuvassa.

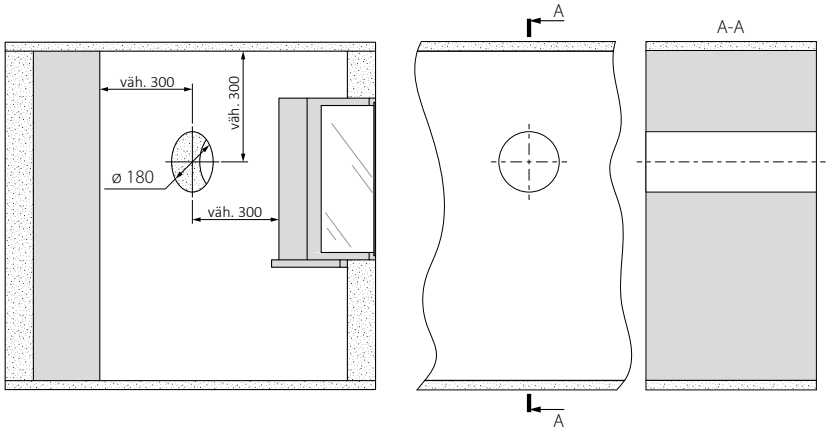

Työnnä kanava seinään. Käytä mukana toimitettuja vaahtomuovikiiloja asennuksen helpottamiseksi. Kanavan on ulotuttava ulkoseinästä ulkosäleikön asennukseen tarvittavan etäisyyden A verran. A on ilmoitettu säleikön asennusohjeessa.

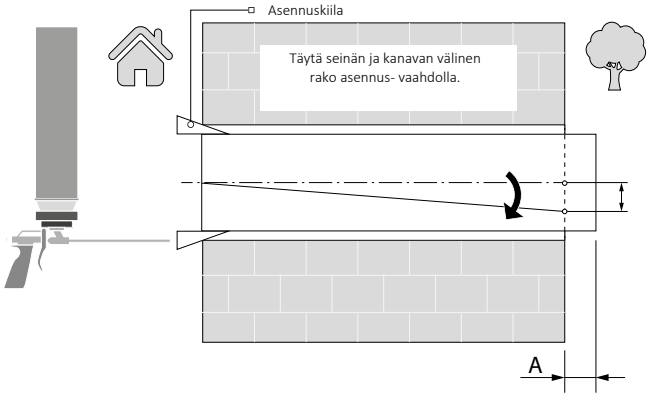

Asenna kanava vähintään 3 mm ulospäin viettäväksi.

Katkaise kanava etukäteen lasketun pituuden mukaan tai seinään kiinnityksen jälkeen. Jälkimmäisessä tapauksessa ulkoseinälle on päästävä.

Asenna ulkosäleikkö sen erillisessä asennusohjeessa esitetyssä järjestyksessä.

Kiinnitä toimitettu pahvimalline teipillä sisäseinään. Mallineen suuren aukon on oltava kanavan kanssa samankeskinen. Käytä vesivaakaa vaakasuoraan kohdistamiseen.
Merkitse sitten mukana toimitettujen kiinnitystulppien reikien paikat ja poraa reiät tarvittavaan syvyyteen.
Tuo laitteen virtakaapeli seinästä mallineeseen merkityn aukon kautta.

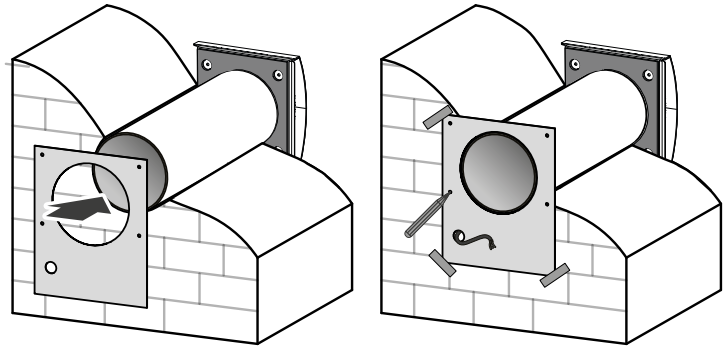

Puhaltimen kiinnitysreikien merkintä

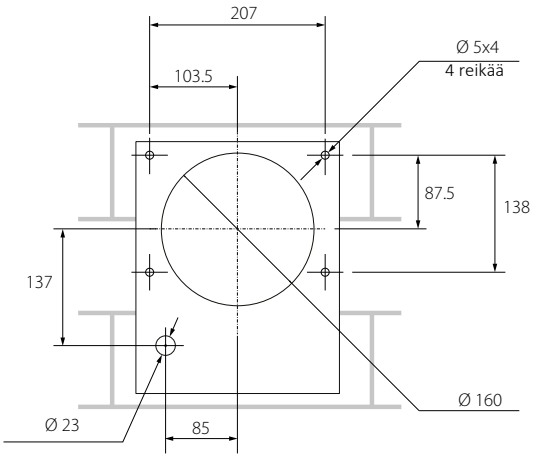

Avaa sivulukitukset ja irrota sisäyksikön etuosa takaosasta.

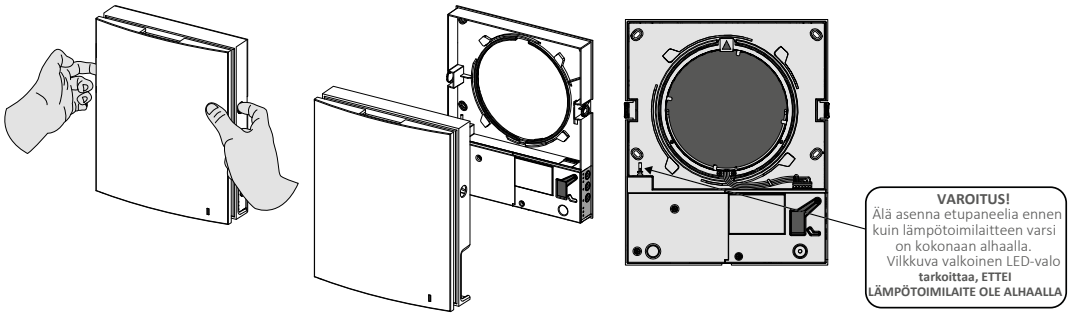

Kiinnitä sisäyksikön takaosa seinään mukana toimitetuilla ruuveilla. Irrota vasemman läpinäkyvän kannen kaksi kiinnitysruuvia, jotta pääset liittimiin.

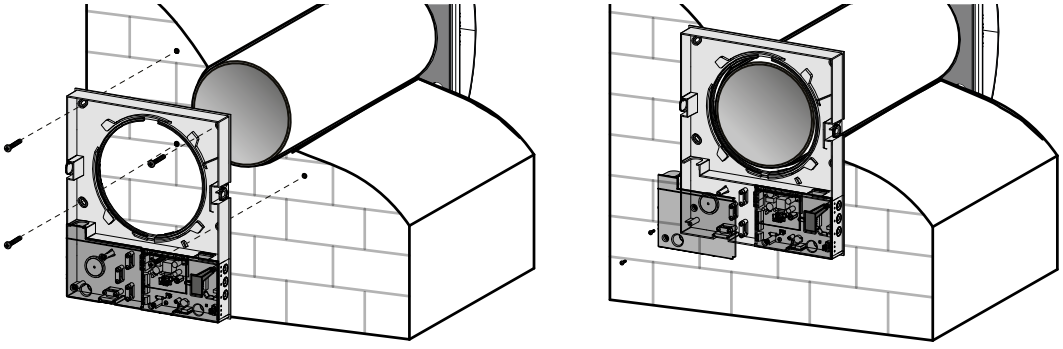

Vie virtakaapeli kuvan mukaan ja kytke laite sähköverkkoon ulkoisen kytkentäkaavion mukaisesti (katso Sähköliitäntä).

Kiinnitä virta- ja signaalikaapelit kaapelipuristimella.
Asenna läpinäkyvä kansi takaisin liitännän valmistuttua.

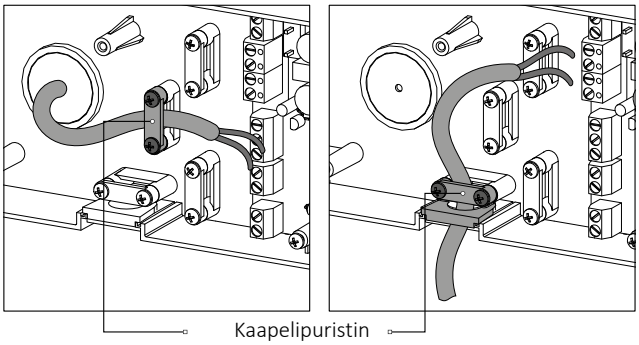

Asenna puhallin- ja varaajayksikkö kanavaan alla olevan kuvan mukaan. Kiinnitä johto puristimella ja kytke pistoliitin ohjauspiirilevyyn.

Asenna äänenvaimennusmateriaali kanavaan. Rullaa kerros kanavan halkaisijaan sopivaksi ja työnnä rulla pohjaan asti. Leikkaa ylimääräinen materiaali pois.
Työnnä valmis äänenvaimennusrulla kanavaan.

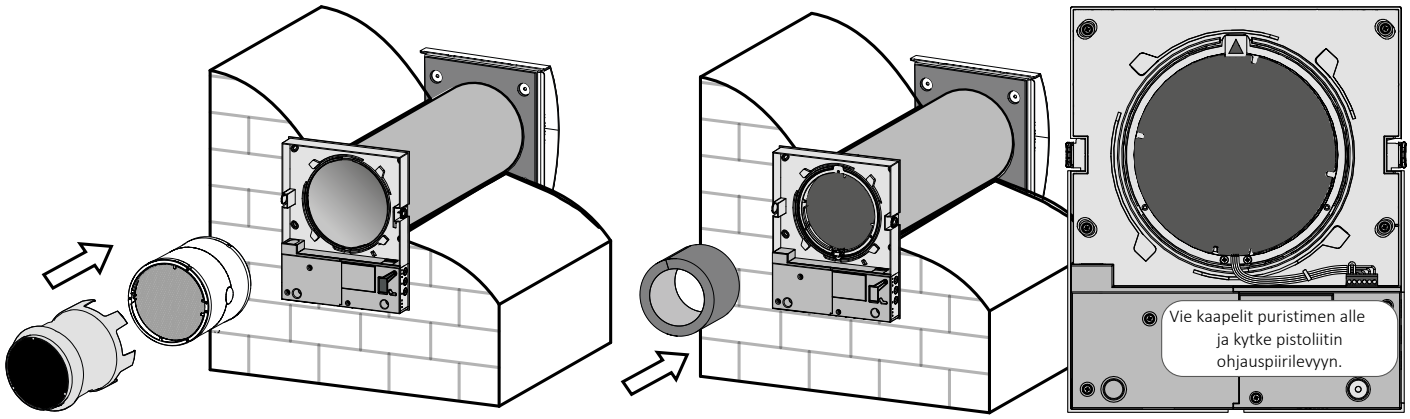

Jos seinä on ohuempi kuin teknisten tietojen osien sijoittelukuvassa, hienosuodattimen pidikkeen voi irrottaa ja laitteen asentaa ilman pidikettä ja äänenvaimennusmateriaalia alla olevan kuvan mukaisesti.

Laitteen osien sijoittelu seinän sisään
seinän vähimmäispaksuudella

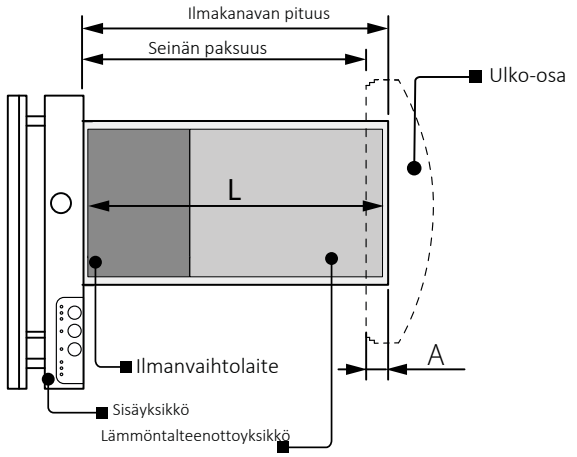

Laitemalli	L [mm]
VENTO Expert A50-1 W V.3	275
VENTO Expert A50C1-1 W V.3	237

Tällaisessa asennuksessa lämmöntalteenoton hyötysuhde voi laskea ja ulkomelua päästä huoneeseen enemmän. Myös laitteen oma melutaso kasvaa.

Asenna sisäyksikön etuosa.

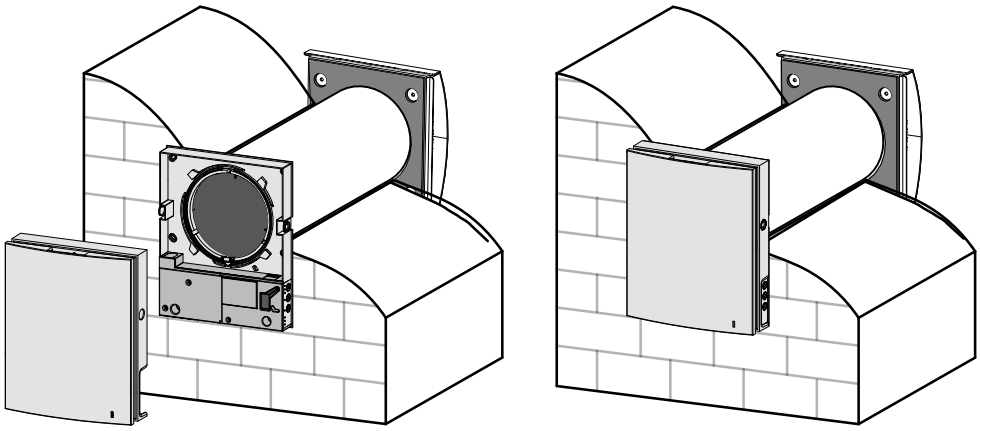

SÄHKÖLIITÄNTÄ

KATKAISE SÄHKÖNSYÖTTÖ ENNEN KAIKKIA LAITTEELLE TEHTÄVIÄ TÖITÄ.
VAIN PÄTEVÄ SÄHKÖASENTAJA SAA KYTKEÄ LAITTEEN SÄHKÖVERKKOON.
LAITTEEN SÄHKÖISET NIMELLISARVOT ON ILMOITETTU VALMISTAJAN TYYPPIKILVESSÄ.

SISÄISIIN KYTKENTÖIHIN PUUTTUMINEN ON KIELLETTYÄ JA MITÄTÖI TAKUUN.

Laite liitetään yksivaiheiseen 100-240 V AC, 50/60 Hz -sähköverkkoon.

Virta- ja signaalikaapelien reititys on esitetty kohdassa Asennus ja käyttöönoton valmistelu.

Käytä eristettyjä, kestäviä ja lämmönkestäviä johtimia. Virtakaapelin ohjeellinen vähimmäispoikkipinta on 0,5-0,75 mm2 ja signaalikaapelin 0,25 mm2. Arvot ovat ohjeellisia. Valitse todellinen poikkipinta tyypin, suurimman sallitun lämpenemisen, eristyksen, pituuden ja asennustavan perusteella.

Käytä kaikissa sähköliitännöissä kuparijohtimia! Kytke laite ohjauspiirilevyn riviliittimeen kaavion ja liitinmerkintöjen mukaisesti.

Liitä laite kiinteään sähköasennukseen kuuluvan magneettisella laukaisulla varustetun ulkoisen johdonsuojakatkaisijan kautta. Valitse laukaisuvirta laitteen arvokilven sähköisten tietojen perusteella.

Laitteeseen voidaan kytkeä ulkoisia ohjaimia, joissa on normaalisti avoin kosketin (NO), esimerkiksi CO2-anturi, kosteusanturi tai kytkin.

Ulkoisen laitteen NO-koskettimen sulkeutuessa laite siirtyy enimmäisnopeudelle.

Myös 0-10 V:n lähtöjännitteellä toimiva analoginen anturi sopii laitteeseen.

ULKOISTEN LIITÄNTÖJEN KAAVIO

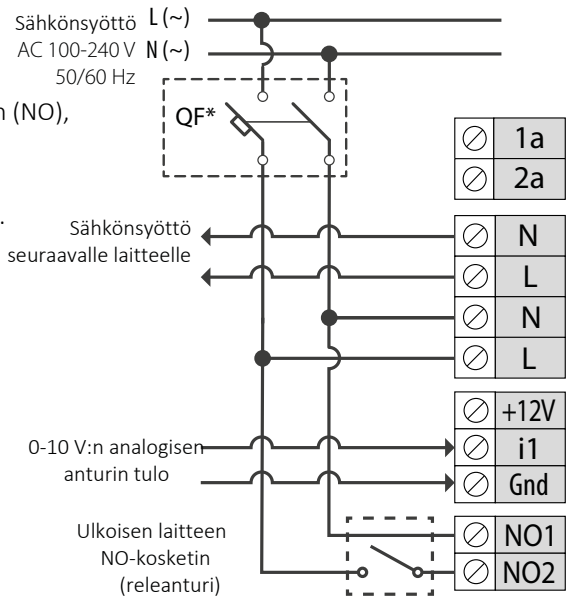

LAITTEEN ASETUKSET

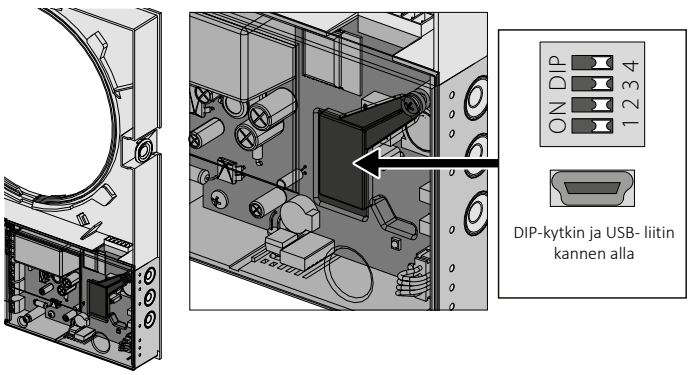

Määritä asetukset ohjauspiirilevyn DIP-kytkimellä ennen laitteen käyttöä.

Pääset kytkimeen irrottamalla sisäyksikön etupaneelin ja nostamalla kytkintä peittävän kumitulpan.

DIP-KYTKIMIEN ASENNOT

Laitteen verkkoasetukset	
1	OFF - päälaite (Master)
1	ON - alilaite (Slave)
Valmiustilan (Standby) asetus	
2	OFF - laite on pysäytetty valmiustilassa.
2	ON - laite toimii valmiustilassa nopeudella I.
Ilmavirran suunnan asetus ilmanvaihtotilassa laitteen käydessä	
3	OFF - poistoilmatila.
3	ON - tuloilmatila.
Tehdasasetusten palautus	
4	OFF - laitteen normaali toiminta.
4	ON - tehdasasetusten palautus. Käännä kytkin ON-asentoon laitteen käydessä. Palauta äänimerkin jälkeen OFF-asentoon.

LAITTEEN OHJAUS

Laitetta voidaan ohjata seuraavasti:
- infrapunakaukosäätimellä
- sisäyksikön sivun painikkeilla (katso alla oleva kuva)
- Blauberg Home -sovelluksella mobiililaitteesta (puhelin tai tabletti)

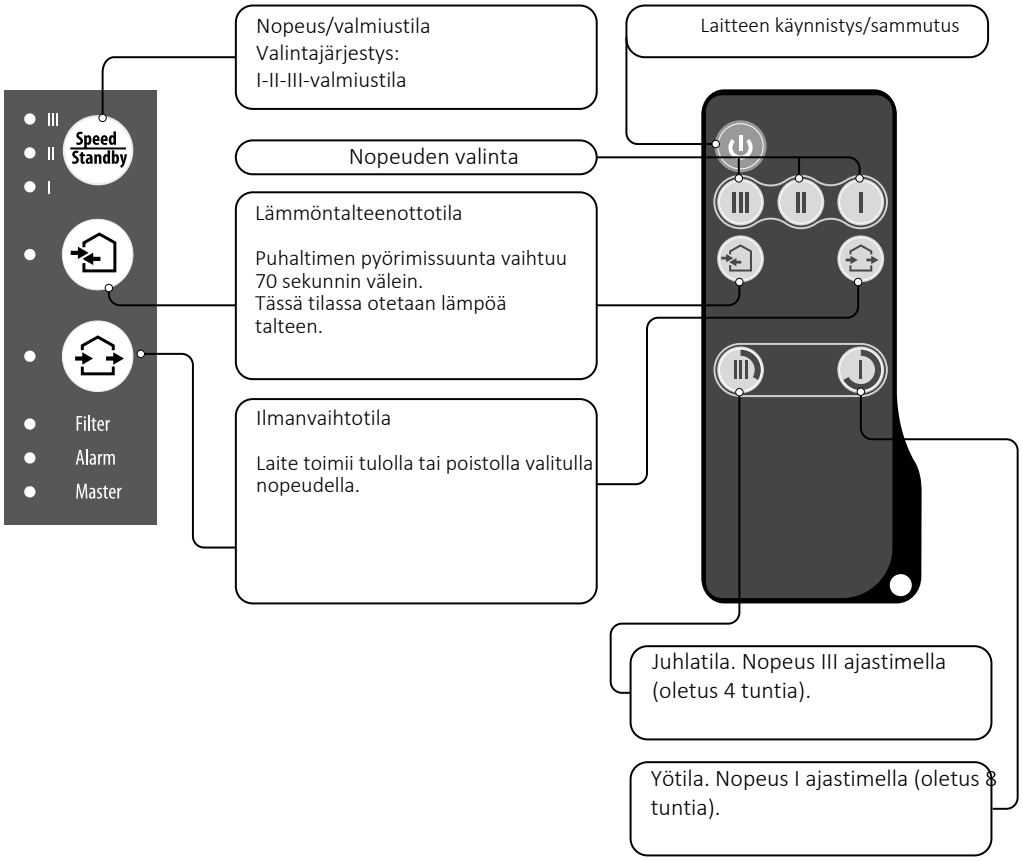

OHJAUS SISÄYKSIKÖN PAINIKKEILLA

Puhallusnopeus OFF	Nopeuden valintajärjestys on I-II-III-valmiustila. Kaikki samaan verkkoon liitetyt laitteet noudattavat päälaitteen nopeusasetusta. I: jatkuva valo tarkoittaa nopeutta I. Vilkkuminen tarkoittaa yötilan ajastimen toimintaa. I ja II: merkkivalojen I ja II jatkuva palaminen tarkoittaa nopeutta II. I, II ja III: kaikkien kolmen merkkivalon jatkuva palaminen tarkoittaa nopeutta III. Merkkivalojen I, II ja III samanaikainen vilkkuminen tarkoittaa juhlatilan ajastimen tai tehostuksen jälkikäyntiajastimen toimintaa ulkoisen anturin tai sisäisen kosteusanturin aktivoiduttua. Merkkivalojen I, II ja III vuorottainen vilkkuminen tarkoittaa mobiilisovelluksen liukusäätimellä asetettua nopeutta tai käytössä olevaa viikko-ohjelmaa.
	Lämmöntalteenotto Puhaltimien pyörimissuunta vaihtuu 70 sekunnin välein ja lämpöä otetaan talteen. Aseta laitteet vastakkaisiin vaiheisiin vaihtamalla DIP-kytkimen nro 3 asentoa.
	Ilmanvaihto Laite toimii tulolla tai poistolla valitulla nopeudella. Suunta riippuu DIP-kytkimen nro 3 asennosta.
Jos lämmöntalteenoton ja ilmanvaihdon merkkivalot eivät pala, laite toimii pakotetussa tuloilmatilassa. Tilan voi ottaa käyttöön vain mobiilisovelluksesta.	
Suodatin	Suodattimen vaihtovalo syttyy 90 päivän kuluttua kasetin asentamisesta. Puhdista tai vaihda suodattimet (katso Huolto). Nollaa ajastin suodattimien vaihdon jälkeen mobiilisovelluksessa tai pitämällä päälaitteen sisäyksikön painiketta painettuna 5 sekuntia äänimerkkiin asti.
Alarm	Hälytysmerkkivalo (Alarm). Sisäyksikön merkkivalo palaa tai vilkkuu vikatilanteessa. Hälytysmerkkivalon vilkkumisen syyt: • Pariston varaus on liian alhainen. • Päälaitteen ja reitittimen välillä ei ole yhteyttä. • Laitteen hälytyspysäytys. Jos samassa verkossa on useita laitteita ja yksi pysähtyy, kaikki verkon laitteet pysähtyvät. Viallisen laitteen Alarm-valo vilkkuu ja muiden palaa jatkuvasti. Jos päälaitteen yhteys reitittimeen katkeaa yli 20 sekunniksi, päälaite siirtyy valmiustilaan ja Alarm-valo vilkkuu. Alilaitteet ilmoittavat yhteyden puuttumisesta päälaitteeseen (katso Master-valon kuvaus). Yhteyden palautuessa alilaitteet synkronoituvat automaattisesti päälaitteeseen.
Päälaite	Jatkuvasti palava valo osoittaa verkon päälaitteen (Master). Vilkkuva valo osoittaa alilaitteen (Slave), jolta puuttuu yhteys päälaitteeseen. Jos valo ei pala, kyseessä on alilaite, jolla on yhteys päälaitteeseen.
Kaikkien kotelon merkkivalojen samanaikainen vilkkuminen tarkoittaa asetustilaa (Setup mode).	

LAITTEEN KAUKO-OHJAUS

	ON/valmiustila. Valmiustilan toiminta riippuu DIP-kytkimen nro 2 asennosta (katso DIP-kytkimien asennot). Samalla painikkeella nollataan hälytykset (Alarm) ja sammutetaan ajastimet.
	Nopeuden valinta: vastaavasti III-II-I.
	**Lämmöntalteenotto** Puhaltimien pyörimissuunta vaihtuu 70 sekunnin välein ja lämpöä otetaan talteen. Suunta riippuu DIP-kytkimen nro 3 asennosta.
	**Ilmanvaihto** Laite toimii tulolla tai poistolla valitulla nopeudella. Suunta riippuu DIP-kytkimen nro 3 asennosta.
	**Ajastimien painikkeet:** Juhlatila: ajastin käynnistää nopeuden III asetetuksi ajaksi, oletuksena 4 tunniksi. Aikaa voi muuttaa mobiililaitteen asetuksista. Yötila: ajastin käynnistää nopeuden I asetetuksi ajaksi, oletuksena 8 tunniksi. Aikaa voi muuttaa mobiililaitteen asetuksista. Ajan päätyttyä laite palaa aiemmin valitulle nopeudelle. Poista ajastin käytöstä painamalla mitä tahansa nopeuspainiketta tai ajastimen painiketta uudelleen.

LAITTEEN KÄYTTÖ MOBIILISOVELLUKSELLA

Lataa ja asenna Blauberg Home -sovellus mobiililaitteeseesi.*

Blauberg Home - App Store	Blauberg Home - Play Market

Tehdasasetuksilla laite toimii Wi-Fi-tukiasemana nimellä FAN: ja 16 ID-tunnuksen merkkiä. Tunnus on kotelossa etupaneelin alla.

Wi-Fi-tukiaseman salasana: 11111111.
Liitä laite mobiilisovelluksen ohjeiden mukaan.
Sovelluksessa voit määrittää yhteyden kotisi Wi-Fi-verkon ja pilvipalvelimen kautta.

LAITTEEN OHJAUS ÄLYKOTIJÄRJESTELMÄLLÄ

Liitä laitteet älykotijärjestelmään sen erillisen käyttöohjeen mukaisesti.

USEIDEN LAITTEIDEN LANGATON LIITTÄMINEN

Laitteet voidaan yhdistää ryhmäksi, jossa yksi toimii päälaitteena ja muut siihen yhdistettyinä alilaitteina.

Alilaitteet ja mobiililaitteet yhdistyvät päälaitteeseen Wi-Fi-yhteydellä.
Päälaitetta ohjataan mobiililaitteella, kaukosäätimellä tai kotelon kosketuspainikkeilla.
Ohjaussignaali välitetään automaattisesti alilaitteille.
Tässä tilassa laite reagoi kosteusanturin, ulkoisen digitaalisen anturin tai ulkoisen 0-10 V:n analogisen anturin signaaleihin ja muuttaa toimintatilaansa niiden mukaan.
Alilaite vastaanottaa ohjaussignaalit vain päälaitteelta.
Muiden ohjaimien signaalit sivuutetaan.
Tässä tilassa laitteet sivuuttavat myös anturisignaalit.*
Jos yhteys päälaitteeseen katkeaa yli 20 sekunniksi, laite siirtyy valmiustilaan.

Ajastimen toiminta

Laite reagoi anturisignaaleihin vain päälaitteena toimiessaan.*

Minkä tahansa anturin aktivoituessa kaikki ryhmän laitteet siirtyvät enimmäisnopeudelle.*

LAITTEIDEN LANGATTOMAT YHTEYSKAAVIOT

Kytkentätapa 1

Päälaitteen omaan langattomaan tukiasemaan voi liittää enintään 8 alilaitetta tai mobiililaitetta.

Jos päälaitteen omaan langattomaan tukiasemaan on liitetty 8 alilaitetta, mobiililaitetta ei välttämättä voi liittää.

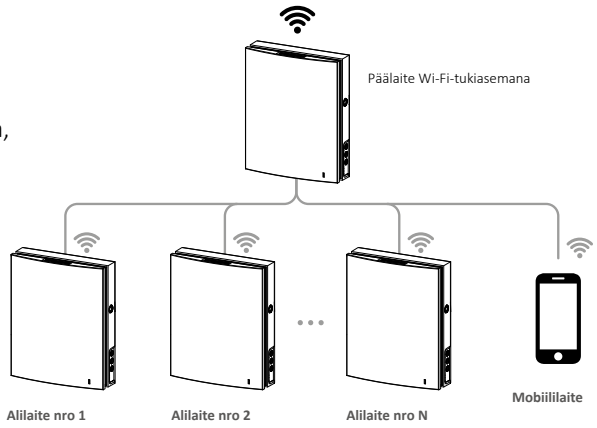

Yhteyskaavio 2

Päälaite, alilaitteet ja mobiililaitteet yhdistetään Wi-Fi-reitittimen langattomaan tukiasemaan.

Tällöin päälaitteeseen liitettävien alilaitteiden määrä N riippuu reitittimen teknisistä ominaisuuksista.

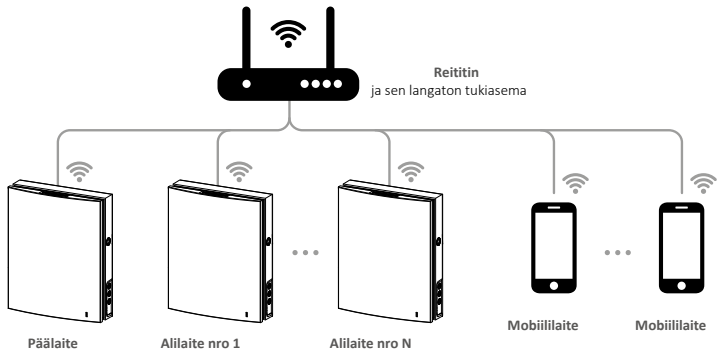

Jos Wi-Fi-reitittimen kapasiteetti ei riitä tarvittavalle laitemäärälle, muut laitteet voidaan liittää ylimääräiseen langattomaan tukiasemaan. Verkkoon voi liittää myös useita päälaitteita aluekohtaista ohjausta varten.

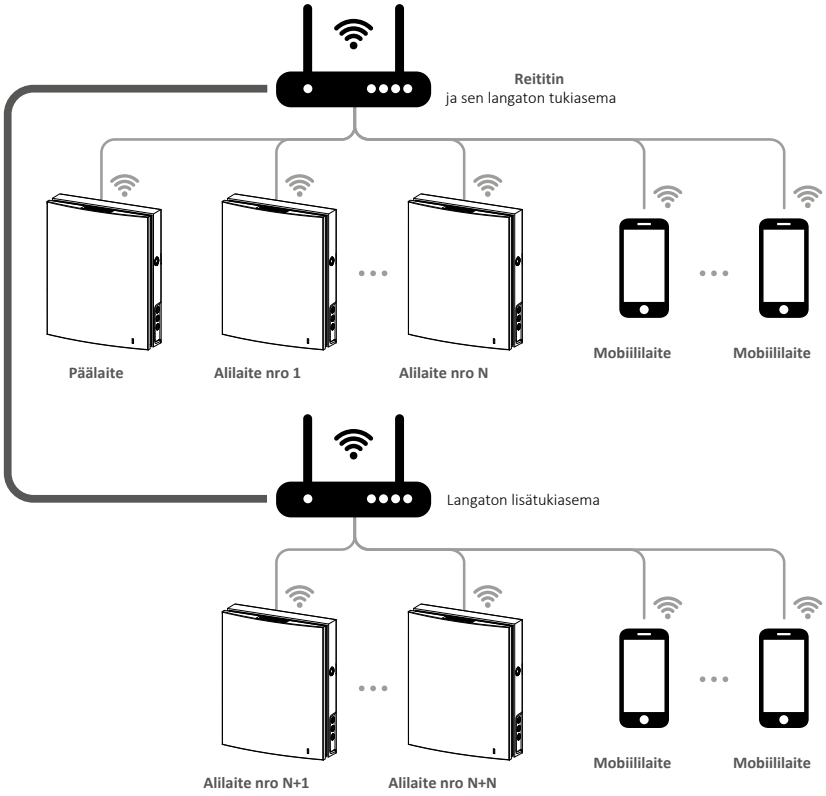

YHTEYDEN PALAUTUKSEN ASETUSTILA

Jos Wi-Fi-salasana tai päälaitteen salasana katoaa tai yhteys on muuten palautettava, käytä palautuksen asetustilaa (Setup). Siirry asetustilaan pitämällä Ilmanvaihto-painiketta laitteen kotelossa painettuna 5 sekuntia, kunnes kuuluu äänimerkki ja kaikki LED-merkkivalot vilkkuvat.

Asetustila kestää 3 minuuttia, minkä jälkeen aiemmat asetukset palautuvat automaattisesti. Poistu tilasta heti pitämällä Ilmanvaihto-painiketta laitteen kotelossa uudelleen painettuna 5 sekuntia, kunnes kuuluu äänimerkki ja kaikki LED-merkkivalot sammuvat.

Tässä tilassa päälaitteen seuraavat asetukset ovat käytettävissä:
- Wi-Fi-verkon nimi: Setup mode.
- Wi-Fi-salasana: 11111111.
- Laitteen salasanaa ei tarkisteta.

YHTEYTTÄ MÄÄRITETTÄESSÄ KAIKKIEN ALILAITTEIDEN ON OLTAVA PÄÄLAITTEEN WI-FI-VERKON KANTAMAN SISÄLLÄ.

JOS PÄÄLAITTEEN WI-FI-ASETUKSIA MUUTETAAN, YHDISTÄ LAITTEET UUDELLEEN

PÄÄ- JA ALILAITTEIDEN YHDISTÄMINEN

Muodosta pää- ja alilaitteista koostuva ryhmä seuraavasti:
- Aseta kunkin laitteen DIP-kytkimet sen ryhmäroolia vastaaviin asentoihin (katso DIP-kytkimien asennot).
- Määritä sitten päälaitteen Wi-Fi-asetukset Blauberg Home -mobiilisovelluksen ohjeiden mukaan.*
- Aseta päälaite edellä kuvattuun asetustilaan: kaikki kotelon LED-valot vilkkuvat. Tee sama alilaitteille ja odota niiden äänimerkkiä sekä vilkkumisen loppumista. Palauta päälaite normaaliin tilaan pitämällä Ilmanvaihto-painiketta painettuna. Odota äänimerkkiä ja kaikkien LED-valojen vilkkumisen loppumista.

Huomautus: jos kotireitittimen yhteydessä on useita Wi-Fi-tukiasemia ja laitteet on liitettävä eri tukiasemiin:

- Liitä päälaite ensimmäiseen Wi-Fi-tukiasemaan.
- Muodosta yhteydet ensimmäisen alilaiteryhmän kanssa.
- Liitä päälaite toiseen Wi-Fi-tukiasemaan.
- Muodosta yhteydet toisen alilaiteryhmän kanssa.

PARISTON VAIHTO

Kotelon Alarm-valo vilkkuu pariston käyttöiän loppuessa. Mobiilisovellus näyttää myös varoituksen ja lisätiedot merkkikuvaketta ⚠painamalla. Alhainen varaus voi häiritä viikko-ohjelmaa. Katkaise laitteen virta ennen pariston vaihtoa. Aseta aika ja päivämäärä uudelleen vaihdon jälkeen.

Paristo on ohjauspiirilevyssä. Katkaise laitteen virta, irrota etupaneeli ja ohjauspiirin suojakansi. Irrota paristo ja asenna uusi. Paristotyyppi on CR1220.

ILMAVIRRAN SULKEMINEN

Sulje kanava painamalla etupaneelia. Puhallin sammuu automaattisesti. Muut toiminnot eivät muutu. Avaa kanava vetämällä paneelia syvennyksistä. Puhallin käynnistyy valitulla nopeudella.

Kanavan sulkeminen

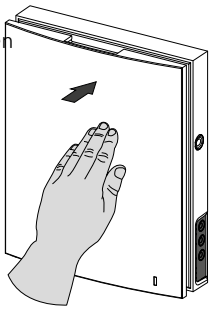

Kanavan avaaminen

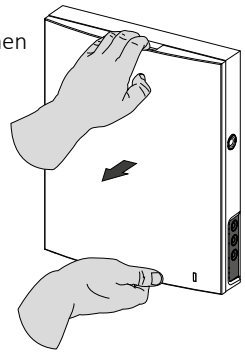

Etupaneelissa on toiminnan LED-merkkivalo. Pimeässä merkkivalo himmenee.

HUOLTO

EROTA LAITE SÄHKÖVERKOSTA ENNEN KAIKKIA HUOLTOTOIMENPITEITÄ!

VARMISTA, ETTÄ LAITE ON IRROTETTU SÄHKÖVERKOSTA ENNEN SUOJUKSEN POISTAMISTA.

Varmista jännitteettömyys ennen suojuksen poistamista. Huolto sisältää pintojen säännöllisen pölynpoiston sekä suodattimien puhdistuksen ja vaihdon. Pääset pääosiin seuraavasti: sammuta laite kaukosäätimellä tai sisäyksikön painikkeilla ja katkaise sitten sähkönsyöttö kokonaan.

Paina sisäyksikön sivulukituksia ja irrota etuosa.

Varmista etupaneelia asentaessasi, että lämpötoimilaitteen varsi on alhaalla. Jos varsi on ylhäällä, odota noin 2 minuuttia, kunnes se laskeutuu.

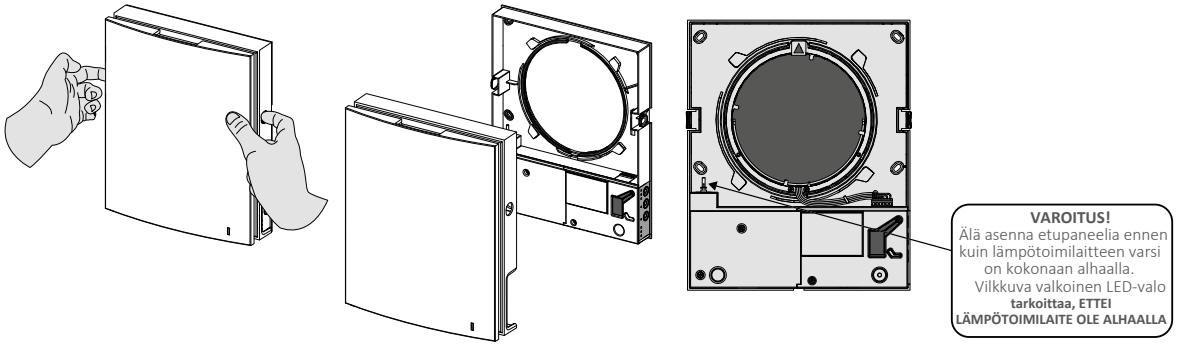

Irrota liitin ohjauspiirilevystä. Älä vedä kaapelista. Nosta liitintä sopivankokoisella tasakärkisellä ruuvitaltalla.

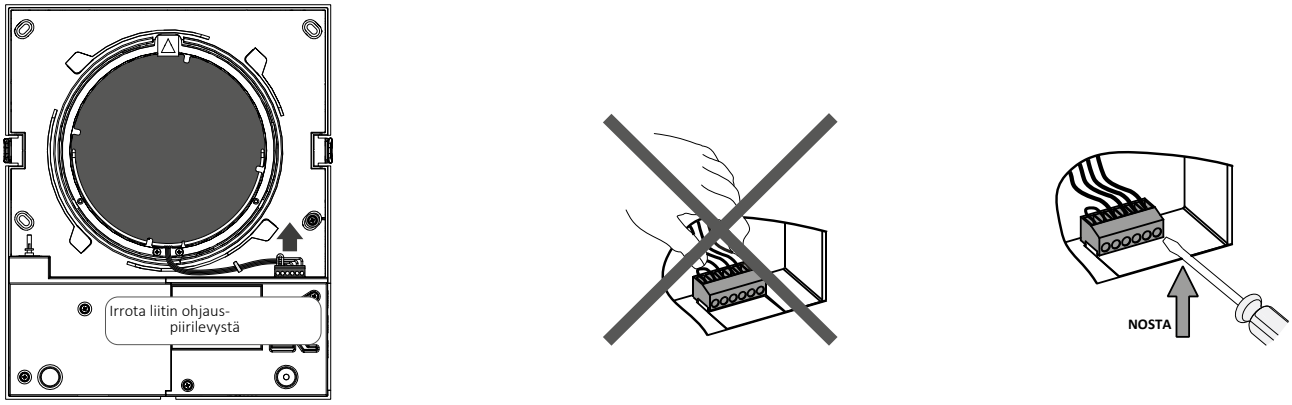

Poista kanavasta äänenvaimennusmateriaali sekä puhallin- ja varaajayksikkö.

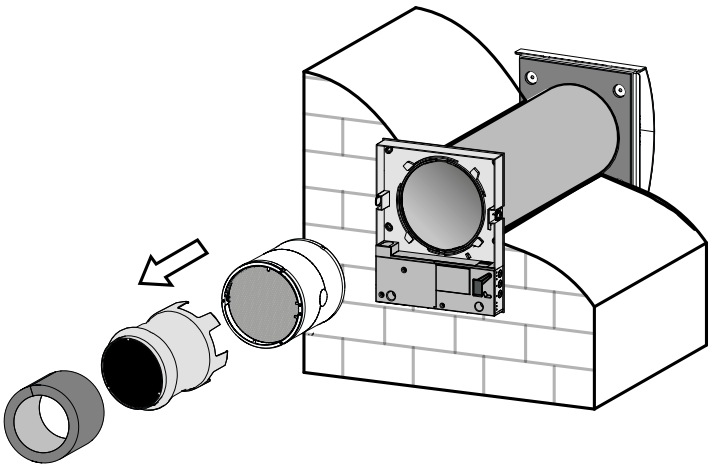

Puhdista suodattimet tarpeen mukaan, kuitenkin vähintään 3 kertaa vuodessa.

- Filter-merkkivalo syttyy asetetun ajan kuluttua (tehdasasetus 90 päivää). Suodatinajastin nollataan mobiililaitteen ohjelmalla.
- Pese suodattimet ja anna niiden kuivua täysin. Asenna kuivat suodattimet paikoilleen ja kokoa laite päinvastaisessa järjestyksessä.
- Suodattimet saa puhdistaa pölynimurilla.
- Suodattimien nimellinen käyttöikä on 3 vuotta.

Lämmönvaraajaan voi kertyä pölyä, vaikka suodattimet huolletaan säännöllisesti.

- Puhdista lämmönvaraaja säännöllisesti, jotta lämmöntalteenoton hyötysuhde pysyy hyvänä.
- Imuroi lämmönvaraaja vähintään kerran vuodessa.

Kaukosäätimen pariston vaihto tarvittaessa.

Pitkään käytetyn kaukosäätimen paristo on vaihdettava.

Jos laite ei reagoi kaukosäätimen painikkeisiin, paristo on vaihdettava.

Paristotyyppi on CR2025.
Vedä paristopidike ulos kaukosäätimen alaosasta.

Vaihda paristo ja asenna pidike uuden pariston kanssa takaisin.

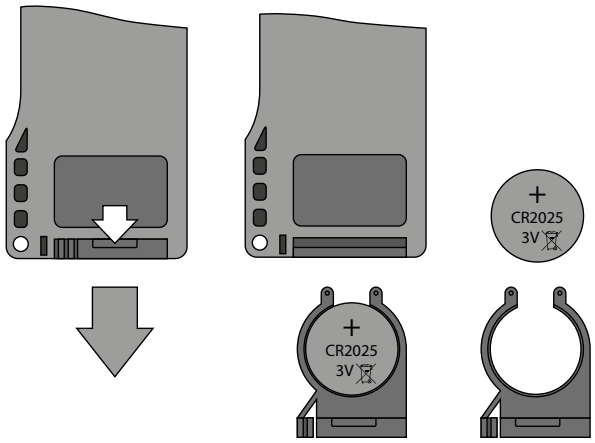

MAHDOLLISET SYYT JA VIANETSINTÄ

Ongelma	Mahdollinen syy	Korjaustoimenpide
Käynnistettäessä laitteen puhallin ei käynnisty.	Sähkönsyöttö puuttuu.	Varmista sähkönsyötön oikea kytkentä ja korjaa mahdollinen liitäntävirhe.
	Moottori on jumissa tai siipipyörän siivet ovat likaiset.	Sammuta laite. Poista moottorin jumiutumisen ja siipipyörän tukkeutumisen syy. Puhdista siivet. Käynnistä laite.
Johdonsuojakatkaisija laukeaa laitteen käynnistyessä.	Sähköjohdon oikosulun aiheuttama ylivirta.	Sammuta laite. Ota yhteyttä myyjään.
Ilmavirta on pieni.	Liian pieni puhallinnopeus.	Valitse suurempi nopeus.
	Suodattimet, puhallin tai lämmönvaraaja ovat tukossa.	Puhdista tai vaihda suodatin. Puhdista puhallin ja lämmönsiirrin.
Melu tai tärinä.	Siipipyörä on likaantunut.	Puhdista siipipyörä.
	Kotelon tai ulkosäleikön ruuviliitos on löysällä.	Kiristä laitteen tai ulkosäleikön ruuvit.

VARASTOINTI JA KULJETUS

- Säilytä laite valmistajan alkuperäispakkauksessa kuivassa, suljetussa ja tuuletetussa tilassa, jonka lämpötila on +5 °C ... +40 °C ja suhteellinen kosteus enintään 70 %.
- Varastointitilassa ei saa olla syövyttäviä höyryjä tai kemiallisia seoksia, jotka aiheuttavat korroosiota tai eristeiden ja tiivisteiden muodonmuutoksia.
- Käytä käsittelyssä ja varastoinnissa sopivia nostolaitteita, jotta laite ei vaurioidu.
- Noudata kyseiselle tavaratyypille sovellettavia käsittelyvaatimuksia.
- Laitetta voi kuljettaa alkuperäispakkauksessa millä tahansa kuljetusmuodolla, kun se on suojattu sateelta ja mekaanisilta vaurioilta. Laitetta saa kuljettaa vain käyttöasennossaan.
- Vältä voimakkaita iskuja, naarmuja ja kovakouraista käsittelyä lastauksen ja purkamisen aikana.
- Kun laite on kuljetettu kylmässä, anna sen lämmetä käyttölämpötilaan vähintään 3-4 tuntia ennen ensimmäistä käynnistystä.

VALMISTAJAN TAKUU

Tuote vastaa pienjännitettä ja sähkömagneettista yhteensopivuutta koskevia EU:n normeja ja standardeja. Valmistaja vakuuttaa, että tuote täyttää Euroopan parlamentin ja neuvoston sähkömagneettista yhteensopivuutta koskevan direktiivin 2014/30/EU (EMC), pienjännitedirektiivin 2014/35/EU (LVD) sekä CE-merkintää koskevan neuvoston direktiivin 93/68/ETY vaatimukset. Tämä todistus on annettu edellä tarkoitetuilla tuotenäytteillä tehtyjen testien perusteella.
Valmistaja takaa laitteen normaalin toiminnan 24 kuukauden ajan vähittäismyynnin ostopäivästä, kun käyttäjä noudattaa kuljetus-, varastointi-, asennus- ja käyttömääräyksiä. Jos takuuaikana ilmenee valmistajasta johtuvia toimintahäiriöitä, käyttäjällä on oikeus saada viat korjatuiksi maksutta valmistajan tehtaalla tehtävänä takuukorjauksena. Takuukorjaus käsittää työt, joilla poistetaan laitteen toimintahäiriöt ja varmistetaan sen käyttötarkoituksen mukainen käyttö takuuaikana. Viat poistetaan vaihtamalla tai korjaamalla laitteen osia tai niiden yksittäisiä osia.

Takuukorjaus ei sisällä:
- säännöllistä huoltoa
- laitteen asennusta tai purkamista
- laitteen käyttöönottoasetuksia

Takuukorjausta varten käyttäjän on esitettävä laite, ostopäiväleimalla varustettu käyttöohje ja ostoksen todentava maksutosite. Laitemallin on vastattava käyttöohjeessa mainittua. Ota takuuasioissa yhteyttä myyjään.

Valmistajan takuu ei kata seuraavia tapauksia:
- Käyttäjä ei toimita laitetta käyttöohjeen mukaisine kaikkine toimitusosineen, mukaan lukien käyttäjän aiemmin irrottamat puuttuvat osat.
- Laitemalli tai tuotemerkki ei vastaa pakkauksessa ja käyttöohjeessa ilmoitettuja tietoja.
- Käyttäjä on laiminlyönyt laitteen oikea-aikaisen huollon.
- Käyttäjän aiheuttamat kotelon ja sisäosien vauriot.
- Laitteen rakenteen muuttaminen tai tekniset muutokset.
- Muiden kuin valmistajan hyväksymien kokoonpanojen, osien tai komponenttien vaihto ja käyttö.
- Laitteen väärinkäyttö.
- Käyttäjä on rikkonut laitteen asennusmääräyksiä.
- Käyttäjä on rikkonut laitteen ohjausta koskevia määräyksiä.
- Laite on kytketty sähköverkkoon, jonka jännite poikkeaa käyttöohjeessa ilmoitetusta.
- Sähköverkon jännitepiikkien aiheuttama laiterikko.
- Käyttäjän omatoiminen laitteen korjaus.
- Laitteen korjaus ilman valmistajan valtuutusta.
- Laitteen takuuajan päättyminen.
- Käyttäjä on rikkonut laitteen kuljetusmääräyksiä.
- Käyttäjä on rikkonut laitteen varastointimääräyksiä.
- Kolmansien osapuolten laitteeseen kohdistamat lainvastaiset teot.
- Ylivoimaisen esteen (tulipalo, tulva, maanjäristys, sota, kaikenlaiset sotatoimet, saarto) aiheuttama laiterikko.
- Käyttöohjeessa edellytettyjen sinettien puuttuminen.
- Ostopäiväleimalla varustettua käyttöohjetta ei esitetä.
- Laitteen ostoksen todentava maksutosite puuttuu.

TÄSSÄ ANNETTUJEN OHJEIDEN NOUDATTAMINEN VARMISTAA LAITTEEN PITKÄN JA HÄIRIÖTTÖMÄN KÄYTÖN.

KÄYTTÄJÄN TAKUUVAATIMUS KÄSITELLÄÄN VAIN, KUN ESITETÄÄN LAITE, MAKSUTOSITE JA KÄYTTÖOHJE, JOSSA ON OSTOPÄIVÄLEIMA.

VASTAANOTTOTODISTUS

Laitetyyppi	Huonekohtainen, virtaussuuntaa vaihtava ilmanvaihtolaite lämmöntalteenotolla
Malli	
Sarjanumero	
Valmistuspäivä	
Laaduntarkastajan leima	

MYYJÄN TIEDOT

Myyjä	
Osoite	
Puhelinnumero	
Sähköposti	
Ostopäivä	
Vahvistan vastaanottaneeni täydellisen laitetoimituksen ja käyttöohjeen. Olen tutustunut takuuehtoihin ja hyväksyn ne.	
Asiakkaan allekirjoitus	

Myyjän leima

ASENNUSTODISTUS

Laite _____ on asennettu tämän käyttöohjeen vaatimusten mukaisesti.

Yrityksen nimi	
Osoite	
Puhelinnumero	
Asentajan koko nimi	
Asennuspäivä:	**Allekirjoitus:**
Laite on asennettu kaikkien sovellettavien paikallisten ja kansallisten rakennus-, sähkö- ja teknisten määräysten ja standardien mukaisesti. Laite toimii normaalisti valmistajan tarkoittamalla tavalla.	
Allekirjoitus:	

Asennusliikkeen leima

TAKUUKORTTI

Laitetyyppi	Huonekohtainen, virtaussuuntaa vaihtava ilmanvaihtolaite lämmöntalteenotolla
Malli	
Sarjanumero	
Valmistuspäivä	
Ostopäivä	
Takuuaika	
Myyjä	

Myyjän leima

Ilmanvaihtoliike

SUOMENKIELINEN KÄÄNNÖS VALMISTAJAN OHJEESTA

Alkuperäinen asiakirja: B241EN-02.
Säilytetty alkuperäiset 24 sivua, kuvat, taulukot ja tietojen järjestys.
Käännös laadittu 12.11.2026.
Lisätiedot ja yhteydenotot: ilmanvaihtoliike.fi

*Lähdehuomautus, sivut 15 ja 17: lähteessä on Vents Home- ja TwinFresh Expert RW1-50 V.3 -viittauksia. Sovelluksen nimi on tässä Blauberg Home saman ohjeen QR-linkkien ja sovelluskuvien mukaan. Mallimerkintöjen sijalla käytetään yleisesti sanaa laite.

Alkuperäinen valmistajan ohje (PDF / arkistosivu)

Käännös: Ilmanvaihtoliike. Tekniset tiedot ja takuuehdot: Blauberg.

BLAUBERG

Valmistaja: Ventilation Systems LLC, Ukraina, Kiova, M. Kotsyubynskoho -katu 1
Tuotantolaitoksen osoite: Ukraina, Kiovan alue, Fastivin piiri, Bojarka, Sobornosti-katu 36