VENTO EXPERT
Pro V.3

Huonekohtainen ilmanvaihtolaite lämmöntalteenotolla

Raikasta ilmaa huoneeseen

Modulaarinen V.3-laite käyttäjälle, joka haluaa ohjata ilmanvaihtoa paikallisesti. Puhallin- ja lämmönvaraajaosat voidaan irrottaa erikseen huoltoa varten.

- Ohjaus painikkeilla ja kaukosäätimellä.
- Usean laitteen yhteistoiminta ohjauskaapelilla.
- Kolme puhallusnopeutta ja kosteusanturi.



Valkoinen

Ilmavirta, ilmanvaihtotila	Lämmöntalteenotto	Äänenpainetaso	Puhaltimien sähköteho
50 m³/h	**jopa 95 %**	**4 dB(A)**	**alk. 5,0 W**
kolmannella nopeudella	valmistajan enimmäisarvo	3 m, pienin nopeus	ilman lämmitystä

Rakenne ja toiminta

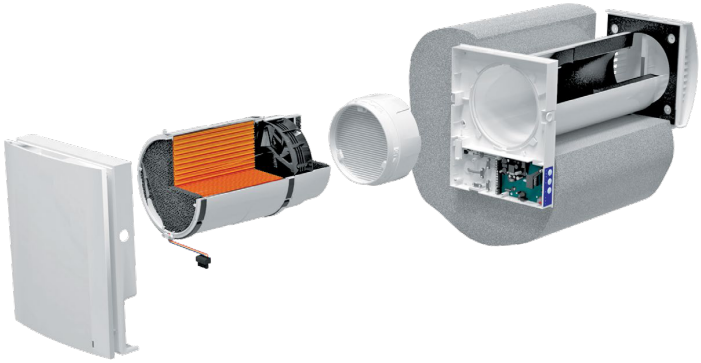

Lämpöä varaava kenno

Laite poistaa ilmaa noin 70 sekuntia ja vaihtaa sitten tulopuhallukseen. Kennoon varastoitunut lämpö lämmittää tuloilmaa.

Pro-paikallisohjaus

Painikkeet ja kaukosäädin. Laitteiden yhteistoiminta toteutetaan kaapelilla. Mallissa ei ole WiFi-ohjausta.

V.3-rakenne

Puhallin sijaitsee kennon huoneen puolella. Erilliset puhallin- ja kenno-osat sekä G3-suodattimet.

Tekniset tiedot ja asennus

Blauberg Vento Expert Pro V.3

Tuotenumero 8085222

Ominaisuus	I	II	III
Ilmavirta ilmanvaihtotilassa, m³/h	15	35	50
Ilmavirta lämmöntalteenottotilassa, m³/h	8	18	25
Puhaltimien sähköteho, W	5,0	6,0	8,5
Virta ilman lämmitystä, A	0,035	0,040	0,059
Äänenpainetaso 1 m, dB(A)	13	25	37
Äänenpainetaso 3 m, dB(A)	4	16	28
Syöttöjännite ja taajuus	100-240 V / 50-60 Hz		
Lämmöntalteenoton hyötysuhde	jopa 95 %		
Siirrettävän ilman lämpötila	-20 ... +40 °C		
Suodatus / suojaus / energialuokka	G3 / IP24 / A		
Ohjaus	Kaukosäädin ja painikkeet; kaapelitahdistus		

Nopeudet I / II / III. Äänenpainetasot ilmoitetaan mittausetäisyyden mukaan. Hyötysuhde on valmistajan mittausolosuhteissa ilmoittama enimmäisarvo. F7-suodatin on lisävaruste; sillä enimmäisilmavirta on 40 m³/h.

Asennus ja mitat

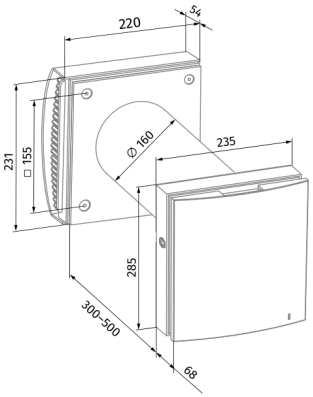

Valmistajan mittapiirros, mm

Sisäosa 235 × 285 × 68 mm (leveys × korkeus × syvyys). Kanavan halkaisija 160 mm; vakioulko-osalla seinävahvuus 300-500 mm. Usean Pro-laitteen tahdistusta varten asennetaan ohjauskaapeli.

Ilmanvaihto ja lämmöntalteenotto, kosteusohjattu tehostus sekä yö- ja tehostusajastus. Tasapainoinen kokonaisuus toteutetaan vastakkaisiin suuntiin tahdistetuilla laitteilla.

Suodattimet ja lisävarusteet

Lisävarusteita: G3-vaihtosuodattimet, F7-hienosuodatus, kohteeseen valittavat ulko-osat ja KIT BlauPlast 160 -kulma-asennussarja. Yhteensopivuus tarkistetaan rakenneversion mukaan.

Sopiva laite ja asennus

Kysy apua mitoitukseen ja kokonaisuuden valintaan.

ilmanvaihtoliike.fi