VENTO EXPERT A50-1 PRO V.3

HUONEKOHTAISET LTO-LAITTEET

Ominaisuudet

- Energiatehokas huonekohtainen tulo- ja poistoilmanvaihto asuntoihin, omakotitaloihin, mökkeihin sekä julkisiin ja liiketiloihin.
- Lämmöntalteenotto vähentää ilmanvaihdon lämpöhäviöitä.
- Kosteustasapaino ja säädettävä ilmanvaihto mahdollistavat yksilöllisen sisäilmaston.
- Useasta huonekohtaisesta laitteesta koostuva yhteiskäyttöinen järjestelmä keskitetyllä ohjauksella.

Ilmavirta:
jopa 50 m³/h
14 l/s
Lämmöntalteenoton hyötysuhde:
jopa 95 %

Sähköteho: alkaen 5,0 W
SFP: alkaen 1,22 W/l/s

Äänenpainetaso:
alkaen 4 dBA

EC motor · ErP 2016 · ErP 2018



Rakenne

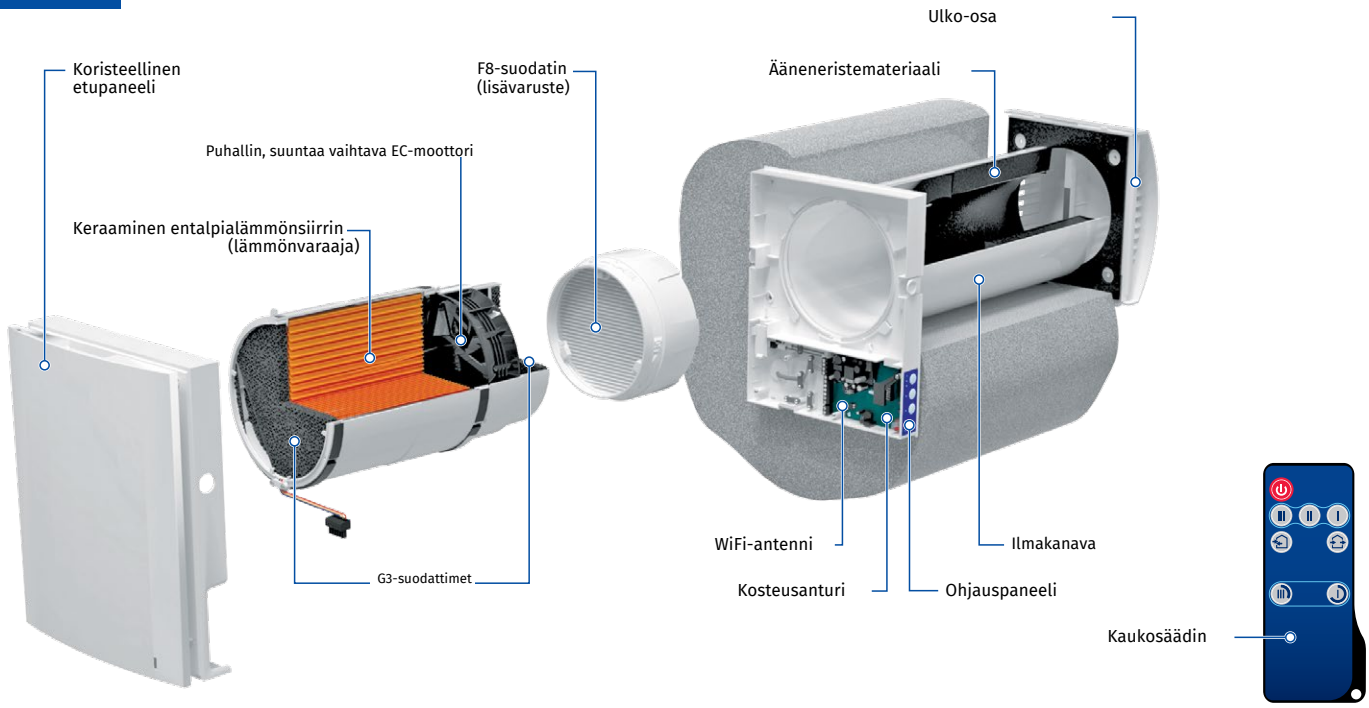



Helppo huoltaa.
Sisäosa avataan painamalla sen molemmilla sivuilla olevia salpoja



Kennon innovatiivinen kuusikulmainen solurakenne mahdollistaa yhden markkinoiden korkeimmista lämmöntalteenoton hyötysuhteista



Automaattiset sulkuläpät estävät ilman takaisinvirtauksen



Erikoismuotoiltu etupaneeli suljetaan käsin. Se varmistaa 100 %:n ilmatiiviyden ja suojaa tuulikuormalta

Mallimerkinnät

Malli	Ilmakanava	Nimellisilmavirta [m³/h]	Etupaneeli	Ulko-osan tyyppi	Ohjaus
Vento Expert	A: pyöreä ilmakanava	50	-1: tasainen etupaneeli	_: valkoinen muovinen ulko-osa AH-10 white 160 (tavallisille seinille) S: metallinen ulko-osa ohuille seinille	Pro V.3: ohjaus kosketuspainikkeilla ja kaukosäätimellä

VENTO EXPERT A50-1 PRO V.3

HUONEKOHTAISET LTO-LAITTEET

Lämmön ja kosteuden talteenotto

LAITTEEN TOIMINTA TALVELLA

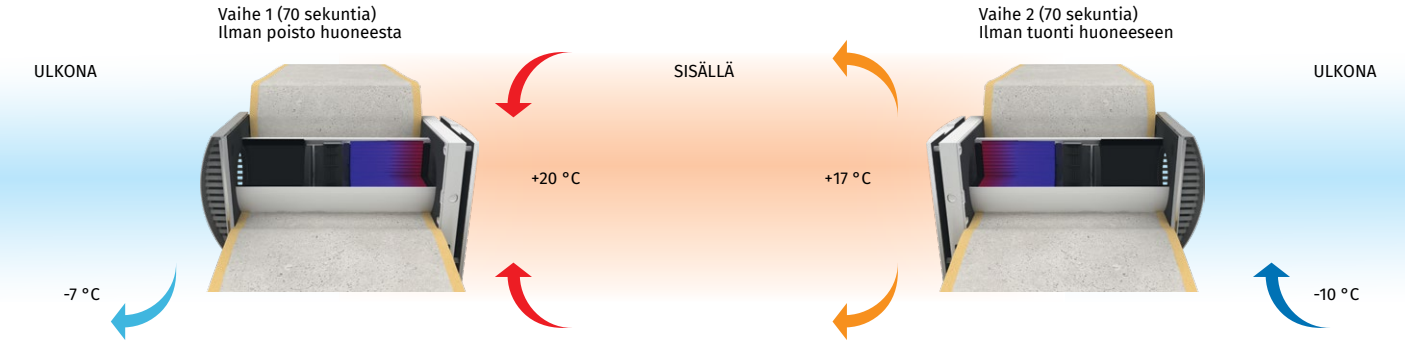

- Lämmin käytetty ilma poistetaan huoneesta keraamisen lämmönvaraajan läpi. Ilma luovuttaa siihen lämpöä ja kosteutta.
- Kun keraaminen lämmönvaraaja on lämmennyt, laite siirtyy tuloilmatilaan.
- Puhdas kylmä ulkoilma virtaa lämmönvaraajan läpi ja ottaa siitä varastoitunutta lämpöä ja kosteutta.
- Kun keraaminen lämmönvaraaja on jäähtynyt, laite siirtyy poistoilmatilaan.

Ohjaus

- Laitteen toimintatilaa ohjataan kotelossa olevalla kosketusohjauspaneelilla tai kaukosäätimellä.

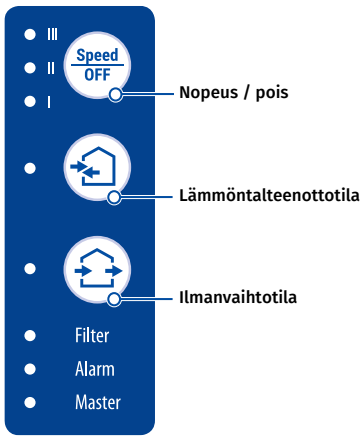

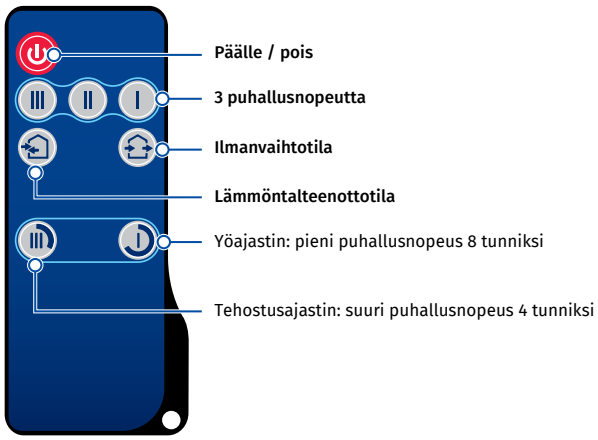

Vento Expertin kosteusanturi valvoo huoneilman kosteutta. Kun asetettu kosteusraja ylittyy, laite siirtyy puhallusnopeudelle III.

Vento Expert toimii itsenäisenä laitteena tai talon muihin laitteisiin yhdistettynä päälaitteen ohjaamassa ryhmässä. Tällöin vain päälaite vastaanottaa kaukosäätimen signaalin.

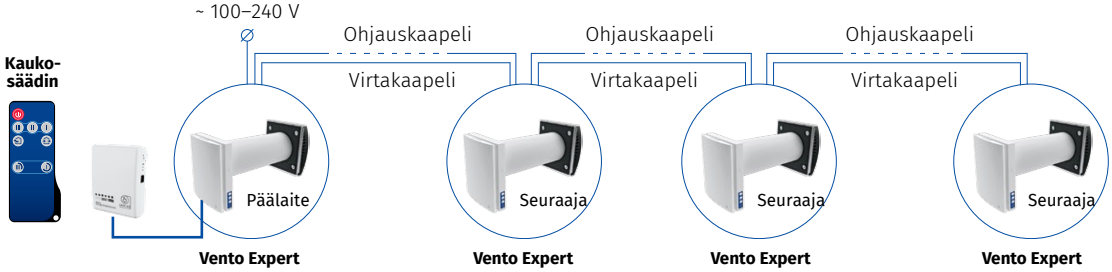

VENTO EXPERT A50-1 PRO V.3

Asennus

- Laite asennetaan rakennuksen ulkoseinään tehtyyn aukkoon.
- Paras ilmanvaihtoratkaisu on vastakkaisiin vaiheisiin kytketty laitepari. Osa laitteista tuo huoneeseen raikasta ilmaa ja osa poistaa käytettyä ilmaa. Näin saavutetaan tehokas ja tasapainoinen ilmanvaihto.
- Uudisrakennuksessa laitteet asennetaan kahdessa vaiheessa:
  - Esiasennus sisätöiden ja ulkoseinän viimeistelyn aikana: ilmakanavan ja ulko-osan asennus sekä kaapelointi.
  - Loppuasennus ennen rakennuksen käyttöönottoa: lämmönvaraajan, puhaltimen ja suodattimien asennus sekä sisäosan, ohjausyksikön ja sulkuläppien asennus ja kytkentä.

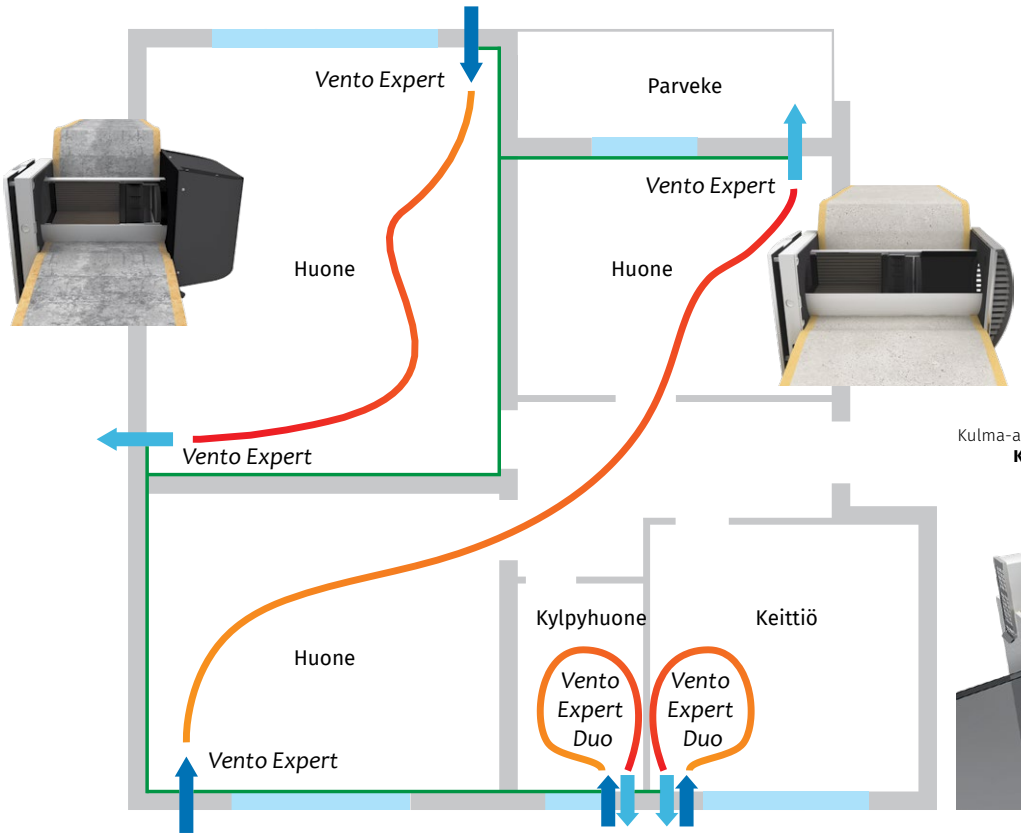

Kulma-asennus tavallisen paksuiseen seinään sarjalla
KIT BlauPlast white 160 / KIT BlauPlast chrome 160

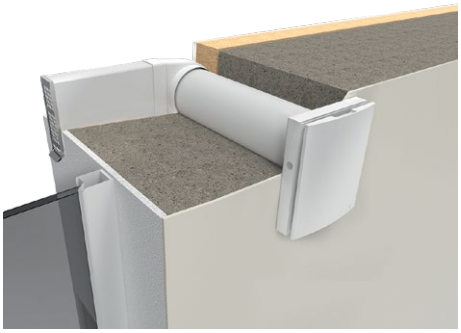

VENTO EXPERT A50-1 PRO V.3

Tekniset tiedot

Ominaisuus	Vento Expert A50-1 Pro V.3		
Puhallusnopeus	I	II	III
Jännite [V / 50 (60) Hz]		100–240	
Sähköteho [W]	5.0	6.0	8.5
Virta [A]	0.035	0.040	0.059
Kierrosnopeus [min⁻¹]	800	1300	1900
Ilmavirta ilmanvaihtotilassa [m³/h (l/s)]	15 (4)	35 (10)	50 (14)
Ilmavirta lämmöntalteenottotilassa [m³/h (l/s)]	8 (2)	18 (5)	25 (7)
SFP [W/l/s]	2.40	1.44	1.22
Suodatin		G3 (lisävaruste: G4; F7 PM2.5 > 70 %*)	
Siirrettävän ilman lämpötila [°C]		-20...+40	
Äänenpainetaso 1 m [dBA]	13	25	37
Äänenpainetaso 3 m [dBA]	4	16	28
Ulkomelun vaimennus [dBA], DIN EN 20140		41/47**	
Laitteen sisäinen ja ulkoinen tiiviysluokka, EN 13141-8		D1	
Lämmöntalteenoton hyötysuhde, DIBt LÜ-A 20 [%]		jopa 95	
Kotelointiluokka		IP24	

* Enimmäisilmavirta 40 m³/h
** Etupaneeli avoinna / suljettuna

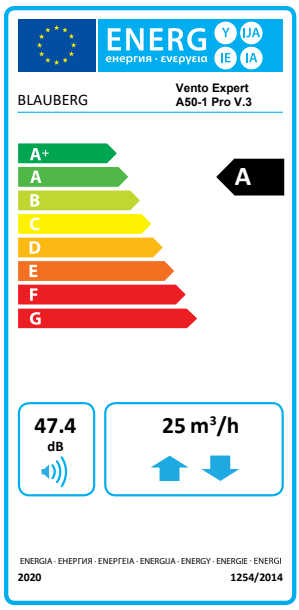

Mitat [mm]

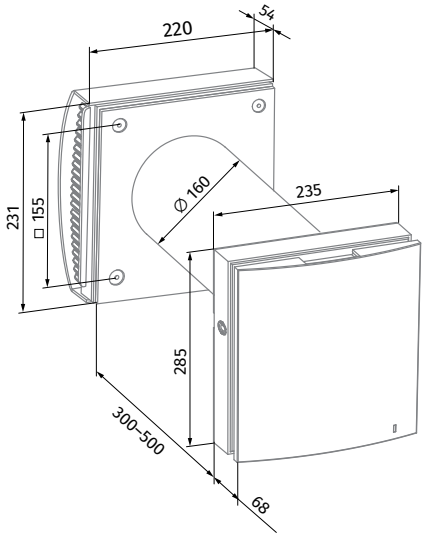

Vento Expert A50-1 Pro V.3

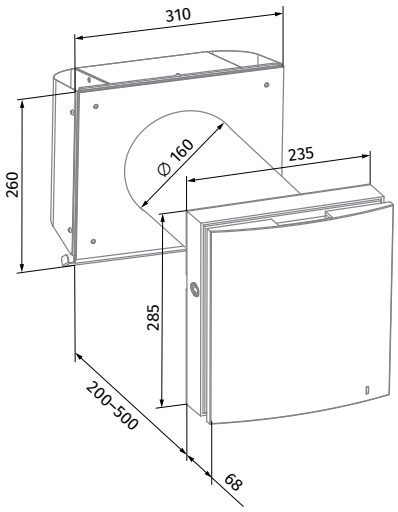

Vento Expert A50-1 S Pro V.3
(ohuille seinille)

VENTO EXPERT A50-1 PRO V.3

Lisävarusteet

Nimi		Kuvaus
Pre-installation Kit Vento Expert A50-1		Esiasennussarja tavallisen paksuiseen seinään. Sisältö: • Ilmakanava • AH 160 -ulko-osa • Styroksitulppa • Styroksikiilat
Pre-installation Kit Vento Expert A50-1 S		Esiasennussarja ohueen seinään. Sisältö: • Ilmakanava • AH-S chrome 160 -ulko-osa • Styroksitulppa • Styroksikiilat
Completion Kit Vento Expert A50-1 Pro V.3		Loppuasennussarja. Sisältö: • Kasetti: lämmönsiirrin, puhallin ja G3-suodattimet • Sisäosa, ohjausyksikkö ja sulkuläpät • Kaukosäädin
FP2 Vento G3		G3-suodattimet (2 kpl)
FP2 Vento G4		Karkeasuodatin. Sisältö: • Muovinen suodatinpidike (1 kpl) • G4-suodatin (1 kpl).
FPC 150x50 G4		G4-karkeasuodatin
FP2 Vento F7		Suodatinsarja. Sisältö: • Muovinen suodatinpidike (1 kpl) • F7-hienosuodatin (1 kpl). Suodatusteho PM2.5 > 70 %
FPC 150x50 F7		F7-hienosuodatin. Suodatusteho PM2.5 > 70 %
AH-8 white 160		Valkoiseksi maalattu alumiininen ulko-osa kylmään ilmastoon, jäätymisenestolla
AH-8 chrome 160		Harjattu ruostumaton teräsulko-osa kylmään ilmastoon, jäätymisenestolla
AH-10 *colour* 160		Muovinen ulko-osa. Saatavilla seuraavissa väreissä: Valkoinen, Musta, Harmaa, terrakotta, ruskea, vintage
AH-10 chrome 160		Muovinen ulko-osa, jossa harjattua terästä jäljittelevä etulevy
AH-11 *colour* 160		Muovinen ulko-osa. Saatavilla seuraavissa väreissä: Valkoinen, Musta, Harmaa, terrakotta, ruskea, vintage

VENTO EXPERT A50-1 PRO V.3

Nimi		Kuvaus
AH-S chrome 160		Ohuiden seinien ulko-osa harjatusta ruostumattomasta teräksestä
AH-S grey 160		Ohuiden seinien ulko-osa, harmaaksi maalattu
PP 160/0.5		Sisäpuolelta asennettava ulko-osa
KIT BlauPlast white 160		Kulma-asennussarja, valkoinen ulkosäleikkö (tavallisille seinille)
KIT BlauPlast chrome 160		Kulma-asennussarja, ruostumaton teräsulkosäleikkö (tavallisille seinille)
FB-Vento Expert		Kaukosäädin
CD-1		CO_2-anturi, CO_2-LED-ilmaisin ja toimintatilan kosketusvalitsin
CD-2		CO_2-anturi