VENTO Expert A50-1 S10 Pro

Huonekohtainen ilmanvaihtolaite lämmöntalteenotolla



Ominaisuudet

- Tulo- ja poistoilmanvaihtoon asuntoihin, omakoti- ja kerrostaloihin sekä julkisiin ja liiketiloihin
- Lämmöntalteenotto vähentää ilmanvaihdon lämpöhäviöitä
- Kosteustasapaino ja säädettävä ilmanvaihto mahdollistavat yksilöllisen sisäilmaston.
- Useasta laitteesta koostuva yhteiskäyttöinen ilmanvaihtojärjestelmä keskitetyllä ohjauksella

Ilmavirta:
jopa 50 m³/h
14 l/s
Lämmöntalteenoton hyötysuhde:
jopa 93 %
Sähköteho:
alkaen 3,61 W

Äänenpainetaso:
alkaen 11 dB(A)

EC motor

ErP 2018

GEPRÜFT NACHHALTIGES PRODUKT
QNG READY
SENTINEL HOLDING INSTITUT
DGNB NEUBAU 2023
QNG Qualitätssiegel Nachhaltiges Gebäude

Rakenne

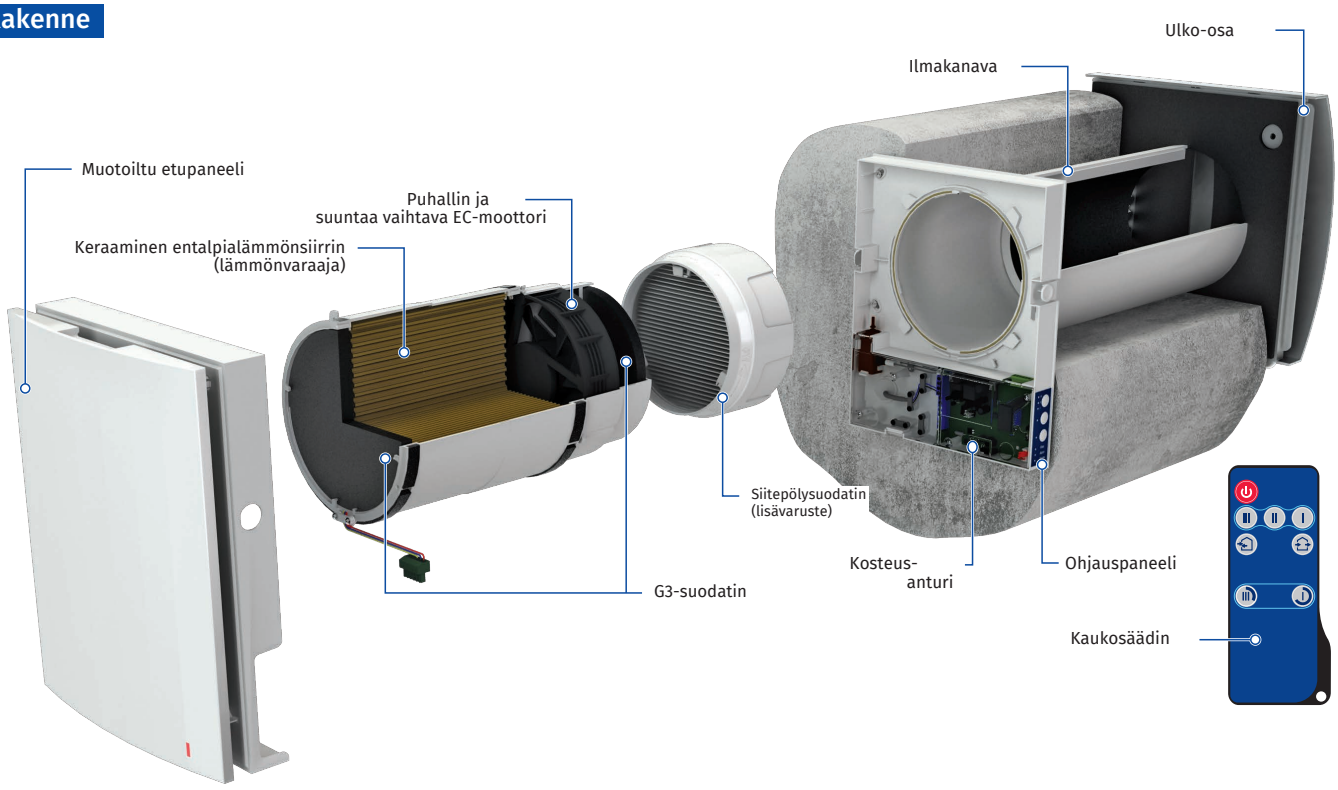



Helppo huoltaa: sisäosa irrotetaan painamalla sen molemmilla sivuilla olevia salpoja.

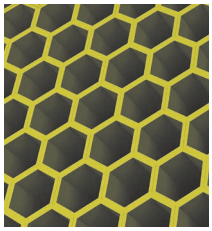

Kennon kuusikulmainen solurakenne mahdollistaa yhden markkinoiden korkeimmista lämmöntalteenoton hyötysuhteista.



Automaattiset sulkuläpät estävät ilman tahattoman takaisinvirtauksen.



Erikoismuotoiltu etupaneeli on helppo sulkea. Se varmistaa 100 %:n ilmatiiviyden ja suojaa voimakkailta tuulikuormilta.

Mallimerkinnät

Malli	Ilmakanava	Enimmäisilmavirta, m³/h	Etupaneeli	Ulko-osan tyyppi	Ohjaus
VENTO Expert	A: pyöreä ilmakanava	**50**	-1: muotoiltu etupaneeli	S10: muovinen ulko-osa tavallisille seinille S: metallinen ulko-osa ohuille seinille	Pro: ohjauspaneeli

Lämmön ja kosteuden talteenotto

LAITTEEN TOIMINTAPERIAATE

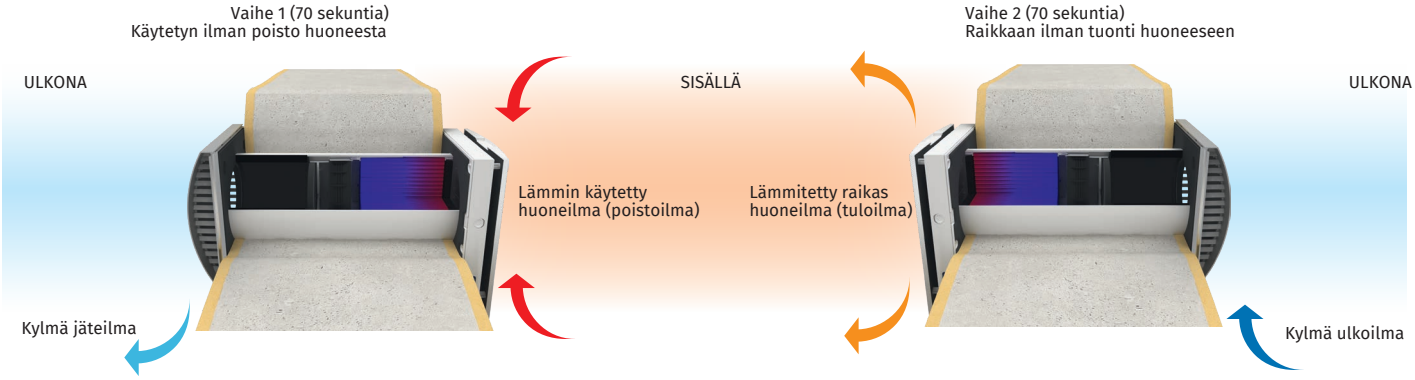

- Lämmin poistoilma virtaa huoneesta keraamisen lämmönsiirtimen läpi ja luovuttaa siihen lämpöä ja kosteutta.
- Lämmönsiirrin lämpenee 70 sekunnissa, minkä jälkeen laite siirtyy tuloilmatilaan.
- Raikas, kylmä ulkoilma virtaa lämmönsiirtimen läpi ja ottaa siitä varastoitunutta lämpöä ja kosteutta.
- Lämmönsiirrin jäähtyy 70 sekunnissa, minkä jälkeen laite siirtyy poistoilmatilaan.

Ohjaus

- Laitteen toimintatiloja ohjataan laitteen ohjauspaneelilla tai kaukosäätimellä.



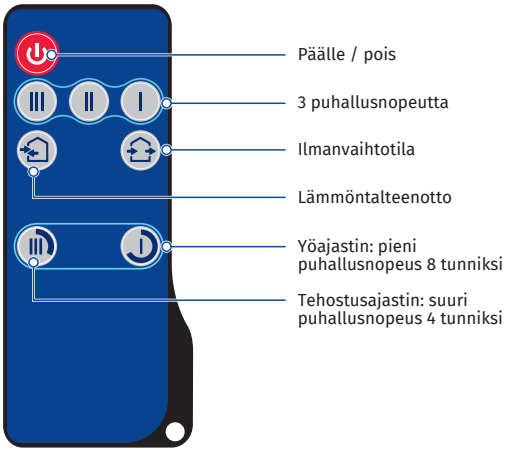

- Laitteessa on huoneilman kosteutta valvova kosteusanturi.
- Usean laitteen ketjutus mahdollistaa hallitun huoneilmanvaihdon. Ketjun ensimmäinen laite toimii päälaitteena. Koko järjestelmää ohjataan sen ohjauspaneelista. Vain päälaite vastaanottaa kaukosäätimen signaalit.

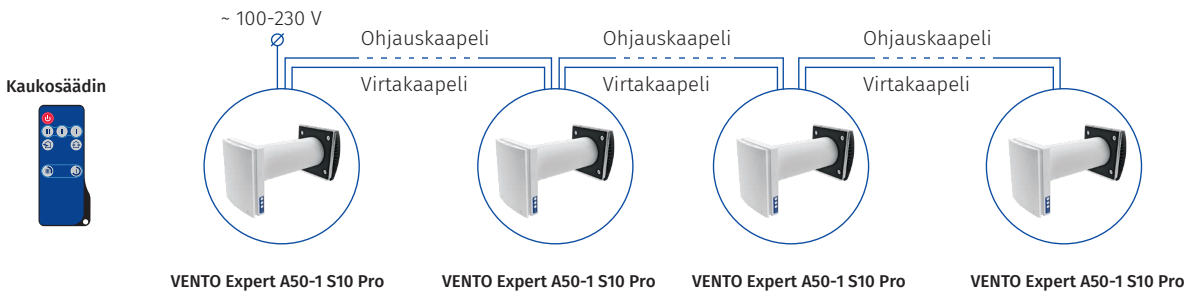

Asennus

- Laite asennetaan rakennuksen ulkoseinään tehtyyn porattuun aukkoon.
- Paras ilmanvaihtoratkaisu on vastakkaisissa vaiheissa toimiva laitepari. Kun osa laitteista tuo ilmaa sisään, toinen osa poistaa ilmaa.

  Kaikki laitteet vaihtavat suuntaa samanaikaisesti 70 sekunnin kuluttua.

- Uudisrakennuksessa laitteet asennetaan kahdessa vaiheessa:
  - Ilmakanavan ja ulko-osan esiasennus sisätöiden ja seinien rappauksen aikana.
  - Loppuasennus rakennuksen valmistuessa: lämmönsiirtimen, puhaltimen ja suodattimien asennus sekä sisäosan, ohjauksen ja sulkuläppien asennus ja kytkentä.

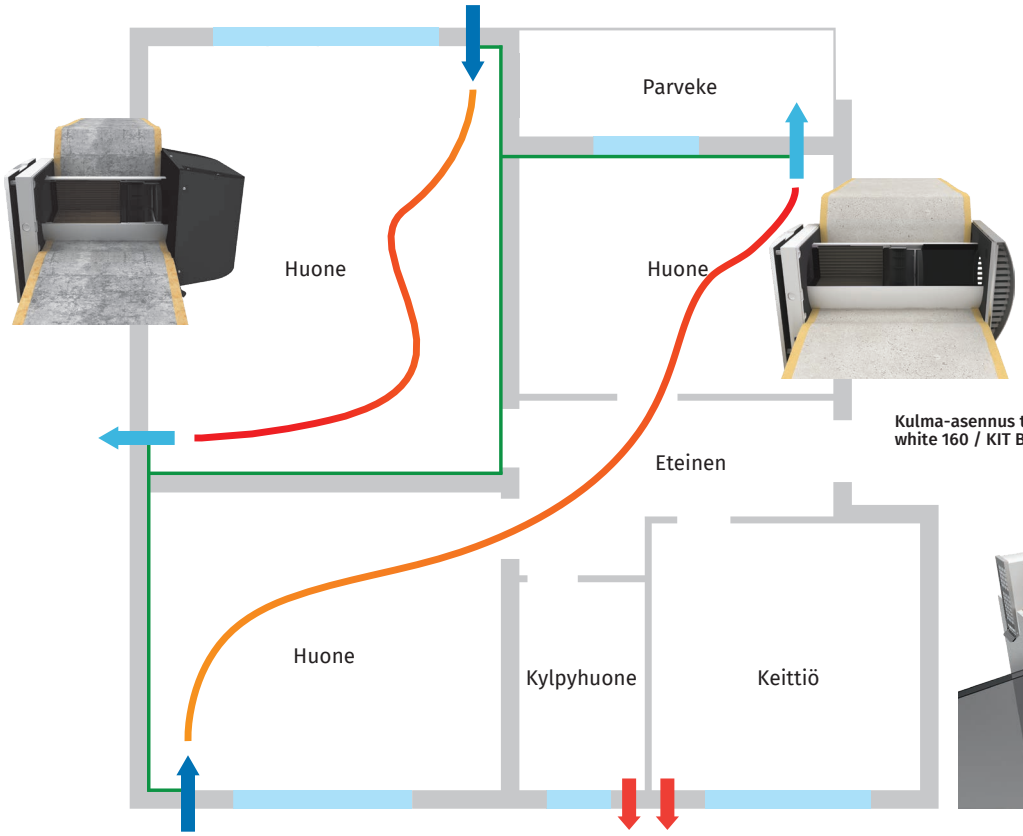

Kulma-asennus tavalliseen seinään asennussarjalla KIT BlauPlast white 160 / KIT BlauPlast chrome 160

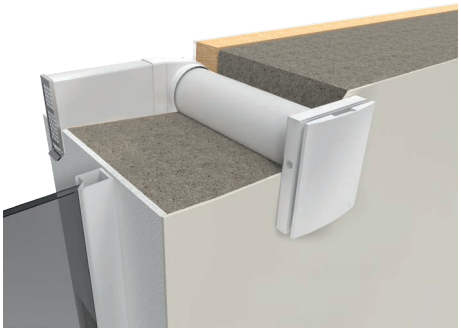

Tekniset tiedot

Ominaisuus	VENTO Expert A50-1 S10 Pro		
Puhallusnopeus	I	II	III
Syöttöjännite, V / 50 (60) Hz		100–230	
Sähköteho, W	3,61	4,15	5,20
Virta, A	0,025	0,030	0,039
Kierrosnopeus, min⁻¹	800	1300	1900
Ilmavirta ilmanvaihtotilassa, m³/h (l/s)	15 (4)	30 (8)	50 (14)
Ilmavirta lämmöntalteenottotilassa, m³/h (l/s)	8 (2)	15 (4)	25 (7)
SFP, W/l/s	1,73	1,00	0,75
Suodatin	G3 (lisävaruste: F7-siitepölysuodatin, PM2.5 > 99 %*)		
Kuivan siirrettävän ilman lämpötila, °C		-20 ... +40	
Äänenpainetaso 1 m, dB(A)	20	27	30
Äänenpainetaso 3 m, dB(A)	11	18	21
Ulkomelun vaimennus, dB(A), DIN EN 20140		42	
Lämmöntalteenoton hyötysuhde, %, DIBt LÜ-A 20		jopa 93	
SEC-energialuokka		A	
Kotelointiluokka		IP24	
Kokonaisen laitteen tuotenumero		8061424	

* Enimmäisilmavirta 40 m³/h

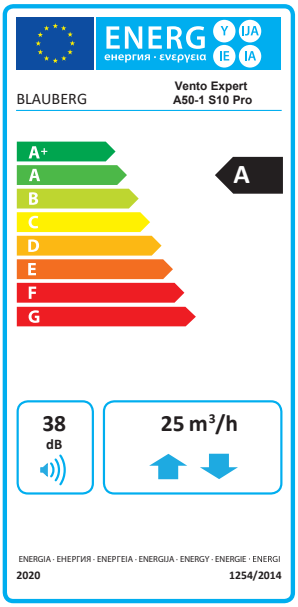

Ulkomitat, mm

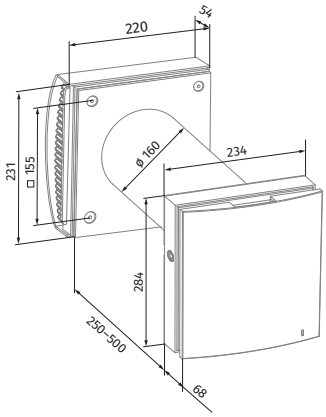

VENTO Expert A50-1 S10 Pro

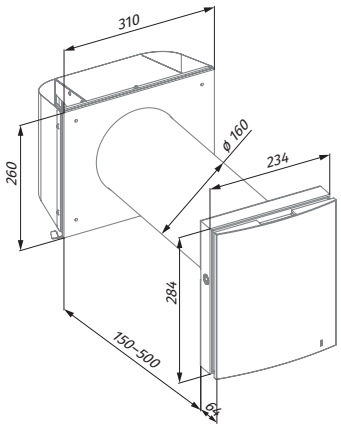

VENTO Expert A50-1 S Pro
(ohuille seinille)

Lisävarusteet

Tuotenimi		Kuvaus	Tuotenumero
Pre-installation Kit VENTO Expert A50-1 S10		Esiasennussarja. Sisältö: • Ilmakanava • AH-160-ulko-osa • Styroksitulppa • Styroksikiilat	Ei omaa tuotenumeroa; kootaan erillisistä osista.
Pre-installation Kit VENTO Expert A50-1 S		Esiasennussarja. Sisältö: • Ilmakanava • AH-S 160 -ulko-osa • Styroksitulppa • Styroksikiilat	Ei omaa tuotenumeroa; kootaan erillisistä osista.
Completion Kit VENTO Expert A50-1		Loppuasennussarja. Sisältö: • Kasetti: lämmönsiirrin, puhallin ja G3-suodattimet • Sisäosa, ohjausyksikkö ja sulkuläpät • Kaukosäädin	8020667
FP VENTO Expert A50 G3		G3-suodattimet, 2 kpl	8020827
FP2 Vento F7		F7-siitepölysuodatin ja pidike VENTO Expert A50:n ensiasennukseen	8085741
FPC 150x50 F7		F7-vaihtosiitepölysuodatin ilman pidikettä VENTO Expert A50:lle	8086526
FB Vento Expert		Kaukosäädin	8020728
KIT BlauPlast chrome/white 160		Kulma-asennussarja tavallisen paksuisille seinille	chrome: 8042423 white: 8001277
AH-10 white -ulko-osa		Muovinen ulko-osa. Saatavana myös muissa väreissä.	8049934
AH-11 white -ulko-osa		Muovinen ulko-osa. Saatavana myös muissa väreissä.	8058233
CD-1 // CD-2		CO_2-anturi, LED-ilmaisimet ja virtapainike // CO_2-anturi	**CD-1:** 8014406 **CD-2:** 8014413
RBT 500, kaadolla		Asennuselementti, jossa sisäänrakennettu kaato	8069796
VENTO DD 160		Kattoläpivienti	7077001
VENTO KD 160		Kellariläpivienti	7055029